Montagehilfe

OMH-21 30mm-screws

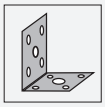

- Haltewinkel
- Einfache und schnelle Montage

Haltewinkel

Abmessungen

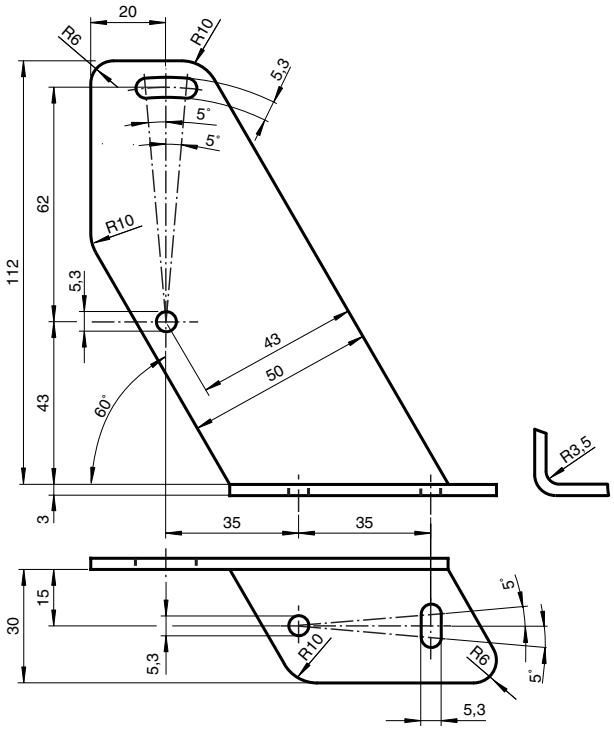

Technische Daten

Mechanische Daten	
Material	Stahl, pulverbeschichtet
Masse	ca. 175 g
Befestigung	Befestigungsmaterial inklusive
Passende Serien	
Serie	RL23 RL28 RL29
Safety Serie	SLA20 SLA28 SL29, SLA29

Veröffentlichungsdatum: 2020-03-23 Ausgabedatum: 2020-06-29 Dateiname: 211122_ger.pdf