Montagehilfe
OMH-21

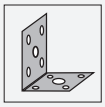

- Haltewinkel
- Einfache und schnelle Montage

HaltewinkelMontagehilfe für Sensoren der Serie RL*

Abmessungen

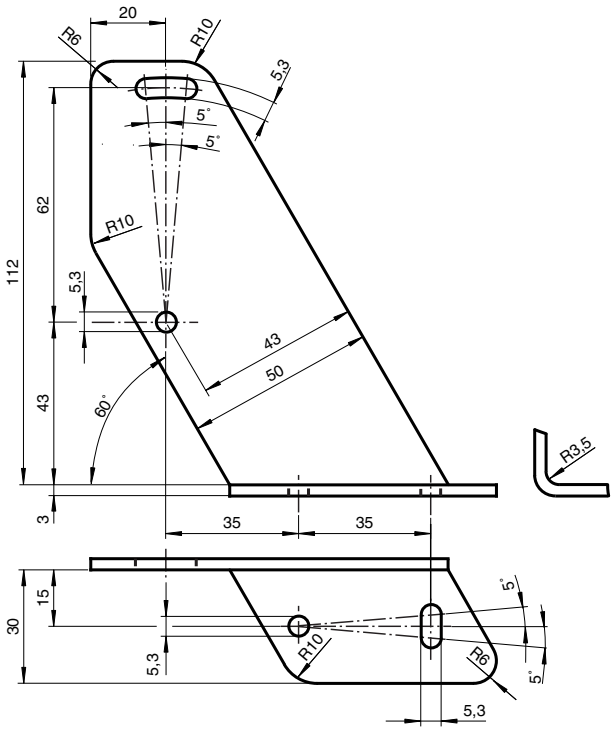

Technische Daten

Mechanische Daten	
Material	Stahl, pulverbeschichtet
Masse	ca. 175 g
Befestigung	Befestigungsmaterial inklusive
Passende Serien	
Serie	RL23 RL28 RL29
Safety Serie	SLA20 SLA28 SL29, SLA29

Veröffentlichungsdatum: 2021-09-10 Ausgabedatum: 2021-09-10 Dateiname: 405584_ger.pdf