Elektrischer Anschluss

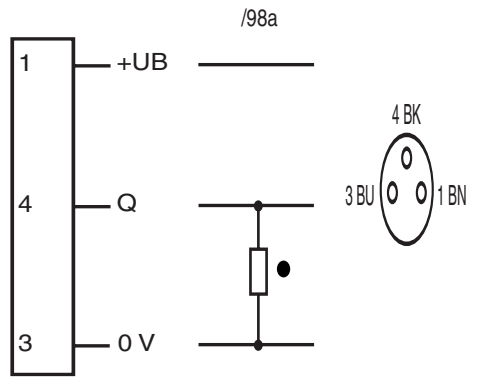

● = dunkellschaltend, ❍ = hellschaltend

Electrical connection

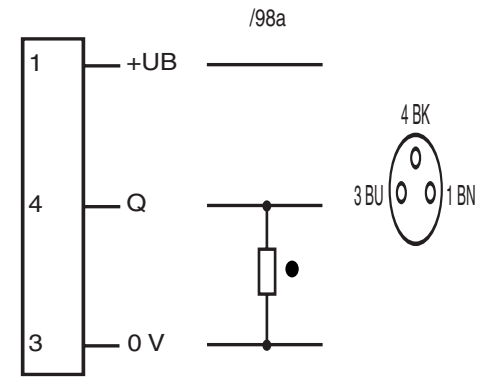

● = dark on, ❍ = light on

Adressen/Addresses

Worldwide Head Office
Pepperl+Fuchs GmbH
Koenigsberger Allee 87
68307 Mannheim
Germany
Telephone: +49 621 776-0
Telefax: +49 621 776-1000
eMail: info@de.pepperl-fuchs.com

USA Head Office
Pepperl + Fuchs Inc.
1600 Enterprise Parkway
TWINSBURG OHIO, 44087
USA
Telephone +1 330 425-3555
Telefax +1 330 425-4607
eMail sales@us.pepperl-fuchs.com

Asia Pacific Head Office
Pepperl + Fuchs PTE LTD
P+F Building
18 Ayer Rajah Crescent
139942 SINGAPORE
Singapore
Company Registration No. 199003130E
Telephone +65 6779 9091
Telefax +65 6873 1637
eMail sales@sg.pepperl-fuchs.com

http://www.pepperl-fuchs.com

Gabellichtschranke
Fork type sensor
mit Gerätestecker M8, 3-polig
with 3-pin, M8 connector

GL50-RT-3286/32/40a/98a

Part. No.: 187669
Date: 09/12/2006
Doc. No.: 45-1539B
DIN A3 -> DIN A7

PEPPERL+FUCHS
SENSING YOUR NEEDS

Technische Daten

Allgemeine Daten		
Lichtsender		LED
Zulassungen		CE, cULus
Prüfungen		EN 60947-5-2
Hindernisgröße		0,4 mm
Gabelweite		50 mm
Lichtart		rot, Wechsellicht
Fremdlichtgrenze		100000 Lux
Anzeigen/Bedienelemente		
Funktionsanzeige		LED rot im Stecker
Bedienelemente		Empfindlichkeitseinsteller, Hell-/Dunkel-Umschalter
Elektrische Daten		
Betriebsspannung		10 ... 30 V DC, class 2
Welligkeit		10 %
Leerlaufstrom	I_0	15 mA
Ausgang		
Schaltungsart		hell-/dunkelschaltend
Signalausgang		1 pnp, kurzschlussfest, offener Kollektor
Schaltspannung		max. 30 V DC
Schaltstrom		max. 200 mA
Reproduzierbarkeit		0,05 mm
Schaltfrequenz	f	3 kHz
Ansprechzeit		≤ 160 µs
Umgebungsbedingungen		
Umgebungstemperatur		-20 ... 60 °C (253 ... 333 K)
Lagertemperatur		-20 ... 75 °C (253 ... 348 K)
Mechanische Daten		
Schutzart		IP67
Anschluss		M8-Stecker, 3-polig
Material		
Gehäuse		Zink-Druckguss, pulverbeschichtet
Lichtaustritt		Glas
Masse		60 g

Technical data

General specifications		
Light source		LED
Approvals		CE, cULus
Tests		EN 60947-5-2
Obstacle size		0.4 mm
Fork width		50 mm
Light type		red, modulated light
Ambient light limit		100000 Lux
Indicators/operating means		
Function display		LED red in connector
Operating elements		Sensitivity adjuster, light/dark switch
Electrical specifications		
Operating voltage		10 ... 30 V DC, class 2
Ripple		10 %
No-load supply current	I_0	15 mA
Output		
Switching type		light/dark switching
Signal output		1 pnp, short-circuit proof, open collector
Switching voltage		max. 30 V DC
Switching current		max. 200 mA
Repeat accuracy		0.05 mm
Switching frequency	f	3 kHz
Response time		≤ 160 µs
Ambient conditions		
Ambient temperature		-20 ... 60 °C (253 ... 333 K)
Storage temperature		-20 ... 75 °C (253 ... 348 K)
Mechanical specifications		
Protection degree		IP67
Connection		M8 connector, 3-pin
Material		
Housing		diecast zinc, powder coated
Optical face		glass
Mass		60 g

Sicherheitshinweise:

- Vor der Inbetriebnahme Betriebsanleitung lesen
- Anschluss, Montage und Einstellung nur durch Fachpersonal
- Kein Sicherheitsbauteil gemäß EU-Maschinenrichtlinie, darf nicht für Personenschutz oder NOT-AUS-Funktion verwendet werden.

Security Instructions:

- Read the operating instructions before attempting commissioning
- Installation, connection and adjustments should only be undertaken by specialist personnel
- No safety compolltection of personnel or EMERGENCY-STOP functions.

Abmessungen

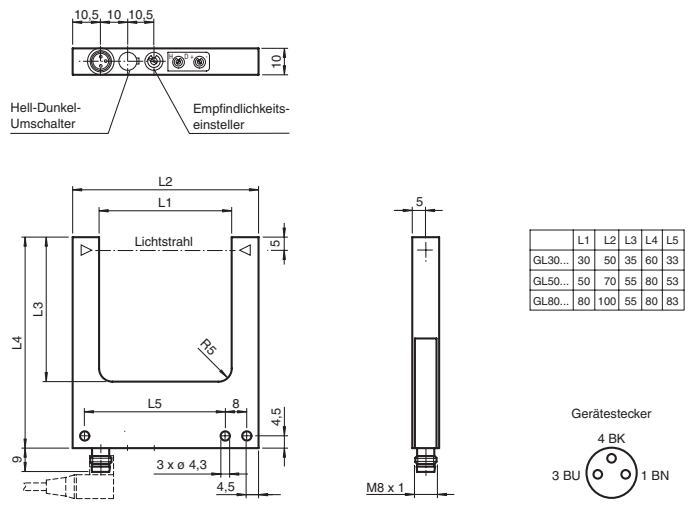

	L1	L2	L3	L4	L5
GL30...	30	50	35	60	33
GL50...	50	70	55	80	53
GL80...	80	100	55	80	83

alle Maße in mm

Dimensions

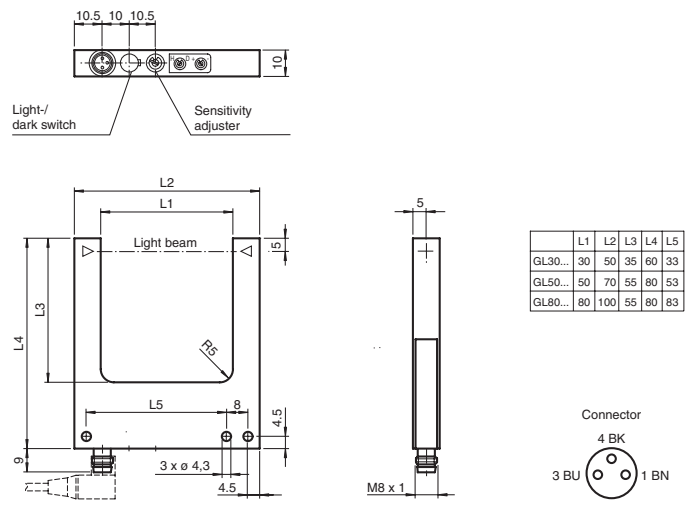

	L1	L2	L3	L4	L5
GL30...	30	50	35	60	33
GL50...	50	70	55	80	53
GL80...	80	100	55	80	83

all dimensions in mm