Abmessungen

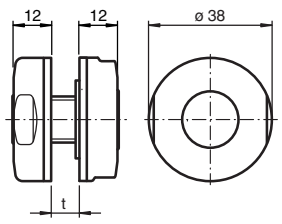

Alle Abmessungen in mm

Dimensions

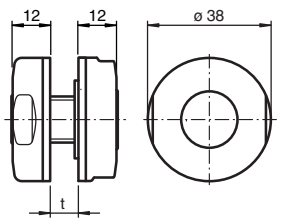

All dimensions im mm

Montagehilfe
Mounting aid
MH-18H-01-FA

Partnummer / Part. 229834 Doc. 45-4378A
Datum / 01/10/2017 DIN A3 ->

PEPPERL+FUCHS
SENSING YOUR NEEDS

Elektrischer Anschluss/Kurven/Zusätzliche Informationen

Electrical Connection / Curves / Additional Information

Technische Daten

Umgebungsbedingungen	
Umgebungstemperatur	-25 ... 85 °C (-13 ... 185 °F)
Mechanische Daten	
Material	Edelstahl 1.4404 / AISI 316L (V4A) , EPDM
Durchbruchmaße	Lochdurchmesser 29 mm t = 3 ... 8 mm
Allgemeine Informationen	
Ergänzende Informationen	FDA: Alle Materialien des Sensors entsprechen der CFR, title 21, §177.2600 (FDA)
Zulassungen und Zertifikate	
CCC-Zulassung	Produkte, deren max. Betriebsspannung ≤36 V ist, sind nicht zulassungspflichtig und daher nicht mit einer CCC-Kennzeichnung versehen.
EHEDG	Type EL Class I AUX
ECOLAB	ja

Achtung!
Überwurfmuttern (4a und 4b) dürfen nur handfest angezogen werden!.

Beschreibung

Diese Montagehilfe ist geeignet zur sicheren Aufnahme von Sensoren mit 18 mm Glatthülse. Durch ihr besonderes Design eignet sich diese Montagehilfe bestens für Anwendungen, in denen besondere Hygienevorschriften zu erfüllen sind.

Montage

Gehen Sie bei der Montage des Sensors wie folgt vor:

1. Stellen Sie eine Durchgangsbohrung in der Aufnahmeplatte mit den geforderten Maßen her (siehe Abbildung).
2. Setzen Sie die Gewindemuffe (1a) mit dem beidseitig abgeflachten Bund voran in die Durchgangsbohrung ein.
3. Schrauben Sie von der anderen Seite der Montageplatte den Gewindenippel (1b) in das Innengewinde der Gewindemuffe (1a) ein und ziehen Sie ihn mit einem Maulschlüssel mit Schlüsselweite 26 fest.
4. Legen Sie auf jeder Seite einen O-Ring (2) um die Absätze der entstandenen Verschraubung.
5. Legen Sie je eine Formdichtung (3) in die Überwurfmuttern (4a) und (4b) ein.
   Achten Sie dabei auf zentrischen Sitz der Formdichtung!
6. Schrauben Sie die Überwurfmuttern (4a) und (4b) von beiden Seiten locker auf die Verschraubung.
7. Schieben Sie den Sensor mit 18 mm Glatthülse in die Verschraubung ein und positionieren Sie diesen gemäß Ihrer Sensoranwendung.
   Achten Sie darauf, dass die in den Überwurfmuttern eingelegten Formdichtungen (3) den Sensor sauber umschließen.
8. Fixieren Sie die Sensorposition durch handfestes Anziehen der Überwurfmuttern (4a) und (4b).

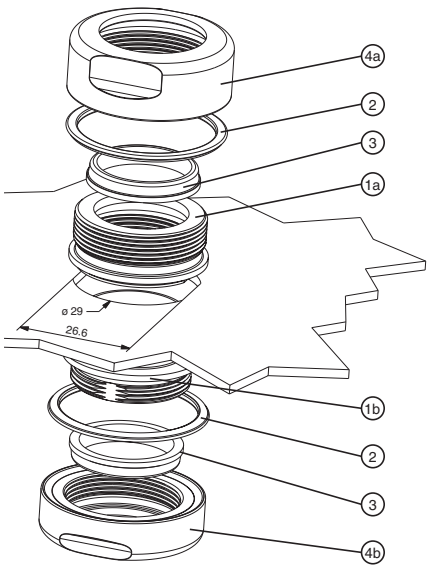

Technical data

Ambient conditions	
Ambient temperature	-25 ... 85 °C (-13 ... 185 °F)
Mechanical specifications	
Material	stainless steel 1.4404 / AISI 316L , EPDM
Cut out dimensions	Hole diameter 29 mm t = 3 ... 8 mm
General information	
Supplementary information	FDA: All materials used for the sensor comply with CFR, title 21, §177.2600 (FDA)
Approvals and certificates	
CCC approval	CCC approval / marking not required for products rated ≤36 V
EHEDG	Type EL Class I AUX
ECOLAB	yes

Caution!
Cap nuts (4a and 4b) must not be tightened more than fingertight!

Description

This mounting aid is suitable to fix sensors with a 18 mm smooth cylindrical housing. Due to its special design it is best suitable for applications where high hygiene standards have to be considered.

Installation

Mount the sensor as follows:

1. Make a through hole in the mounting plate with the required dimensions (see illustration).
2. Insert the threaded sleeve (1a) with the flattened collar first into the through hole.
3. Screw the treaded nipple (1b) into the internal thread of the threaded sleeve (1a) from the opposite side of the mounting plate and tighten it with a 26 mm wrench.
4. Lay an O-ring (2) arround the ledges of the so formed screwing at each side.
5. Lay the gaskets (3) into the cap nuts (4a) and (4b).
   Pay heed for centric seating of the gaskets.!
6. Screw the cap nuts (4a) and (4b) on the screwing from both sides, loosely.
7. Place the sensor with 18 mm cylindrical smooth housing in the screwing and adjust it concerning to your sensor application.
   Pay heed for the gaskets (3) that must clasp around the sensor, properly.
8. Fix the sensor position by tightening of the cap nuts (4a) and (4b) fingertight.

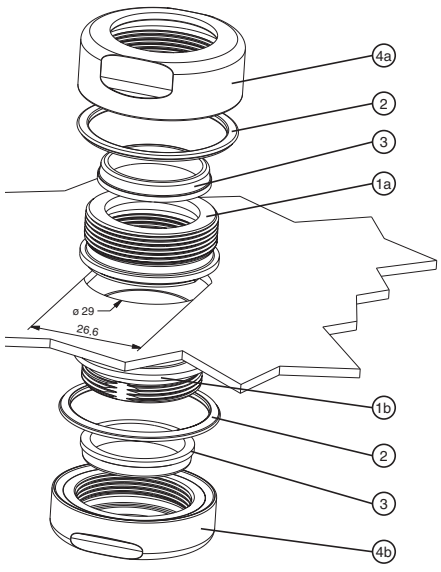

Adressen / Addresses / Adresses / Direcciónes / Indirizzi

Contact Pepperl+Fuchs GmbH · 68301 Mannheim · Germany · Tel. +49 621 776-4411 · Fax +49 621 776-27-4411 · E-mail: fa-info@de.pepperl-fuchs.com

Worldwide Headquarters: Pepperl+Fuchs GmbH · Mannheim · Germany · E-mail: info@de.pepperl-fuchs.com

USA Headquarters: Pepperl+Fuchs Inc. · Twinsburg · USA · E-mail: fa-info@us.pepperl-fuchs.com

Asia Pacific Headquarters: Pepperl+Fuchs Pte Ltd · Singapore · E-mail: fa-info@sg.pepperl-fuchs.com · Company Registration No. 199003130E

For more contact-adresses refer to the catalogue or internet: http://www.pepperl-fuchs.com