## Dimensiones

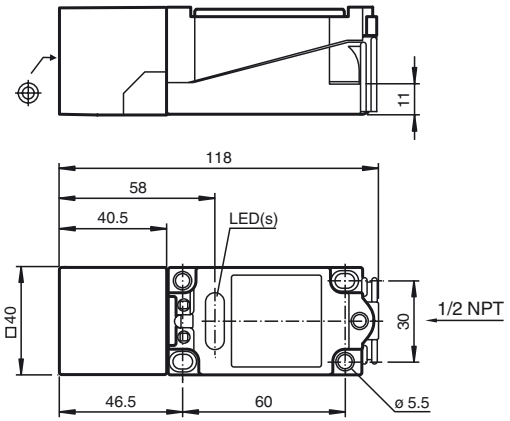


## Referencia de pedido

**NJ15+U4+DW2-100**

## Características

- **Control velocidad de rotación**
- **Corriente alterna de 3 hilos**
- **Rango de frecuencia 10 ... 100 Hz**
- **Tiempo de arranque de paso = aprox. 30 s**

## Conexión

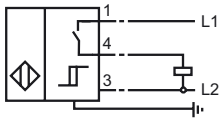


## Datos técnicos

| | | |
|---|---|---|
| **Datos generales** | | |
| Función del elemento de conmutación | | N.A. |
| Rango de frecuencias | | 10 ... 100 Hz , ajustable |
| Distancia de conmutación de medición $s_n$ | | 15 mm |
| Instalación | | enrasado |
| Polaridad de salida | | CA |
| Distancia de conmutación asegurada $s_a$ | | 0 ... 12,15 mm |
| Factor de reducción $r_{Al}$ | | 0,4 |
| Factor de reducción $r_{Cu}$ | | 0,3 |
| Factor de reducción $r_{1.4301}$ | | 0,85 |
| **Datos característicos** | | |
| Tensión de trabajo | $U_B$ | 90 ... 250 V CA |
| Histéresis | H | 3 ... 15 tip. 5 |
| Protección contra cortocircuito | | no |
| Caída de tensión | $U_d$ | ≤ 3 V |
| Corriente de tiempo corto (20ms, 0,1Hz) | | 0 ... 1000 mA |
| Corriente de trabajo | $I_L$ | 0 ... 150 mA |
| Corriente residual | $I_r$ | 0 ... 0,8 mA tip. |
| Indicación del estado de conmutación | | LED 1: amarillo |
| Display de amortiguación | | LED 2: amarillo |
| **Condiciones ambientales** | | |
| Temperatura ambiente | | -25 ... 70 °C (-13 ... 158 °F) |
| **Datos mecánicos** | | |
| Tipo de conexión | | Terminales de rosca |
| Sección transversal | | hasta 2,5 $mm^2$ |
| Material de la carcasa | | PBT/Metal |
| Superficie frontal | | PBT |
| Tipo de protección | | IP67 |
| Nota | | 1) Con rangos de temperatura por debajo de 0 °C la tensión de trabajo permitida U $es_b$ 80...253 V<br>Fusible protector del aparato ≤ 0,2 A (rápido) según IEC 60127-2 hoja 1<br>Recomendación: comprobar el funcionamiento del aparato después de un cortocircuito. |
| **Conformidad con Normas y Directivas** | | |
| Conformidad con estándar | | |
| Estándar | | EN 60947-5-2:2007<br>IEC 60947-5-2:2007 |
| **Autorizaciones y Certificados** | | |
| Autorización UL | | cULus Listed, General Purpose |
| Autorización CSA | | cCSAus Listed, General Purpose |

## Accesorios

**MHW 01**
Ángulo de fijación modular

Fecha de publicación: 2012-07-13 13:13 Fecha de edición: 2012-07-13 015723_spa.xml