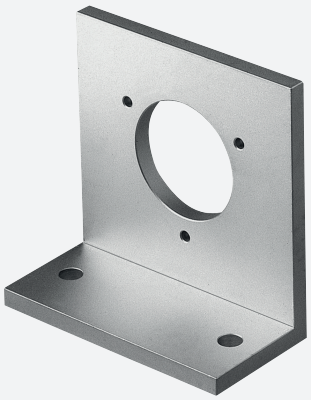

Brida angular

9203

Brida angular

Dimensiones

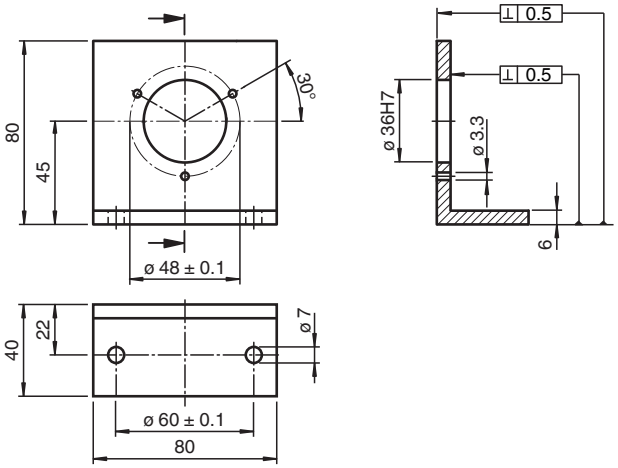

Fecha de publicación: 2022-12-07 Fecha de edición: 2022-12-12 : 040625_spa.pdf