CE

Codifica d'ordine

NBN3-F25R-E2-V1

Caratteristiche

- **Montaggio diretto su motore standard**
- **Destro attivo**
- **Rispetta le normative CE relative alle macchine**

Dati tecnici

Dati generali		
Funzione di un elemento di commutazione		Contatto NO PNP
Distanza di comando misura	s_n	3 mm
Montaggio incorporato		incorporabile
Polarità d'uscita		DC
Distanza di comando sicura	s_a	0 ... 2,43 mm
Fattore di riduzione r_{Al}		0,5
Fattore di riduzione r_{Cu}		0,4
Fattore di riduzione $r_{1.4301}$		1
Fattore di riduzione r_{St37}		1,2
Dati specifici		
Tensione di esercizio	U_B	10 ... 30 V
Frequenza di commutazione	f	0 ... 500 Hz
Isteresi	H	tipico 5 %
Protezione da scambio di polarità		Tutte le linee
Protezione da cortocircuito		a fasi
Caduta di tensione	U_d	≤ 3 V
Corrente di esercizio	I_L	0 ... 200 mA
Corrente residua	I_r	0 ... 0,5 mA tipico 0,1 µA a 25 °C
Corrente a vuoto	I_0	≤ 25 mA
Ritardo di disponibilità	t_v	≤ 500 ms
Indicatore della tensione di esercizio		LED, verde
Display stato elettrico		LED, giallo
Conformità alle norme		
EMC secondo		IEC / EN 60947-5-2:2004
Norme		IEC / EN 60947-5-2:2004
Condizioni ambientali		
Temperatura ambiente		-25 ... 70 °C (-13 ... 158 °F)
Temperatura di magazzinaggio		-40 ... 85 °C (-40 ... 185 °F)
Dati meccanici		
Materiale della scatola		PBT
Superficie anteriore		PBT
Grado di protezione		IP67
Indicazione		Montaggio su azionamento

Dimensioni

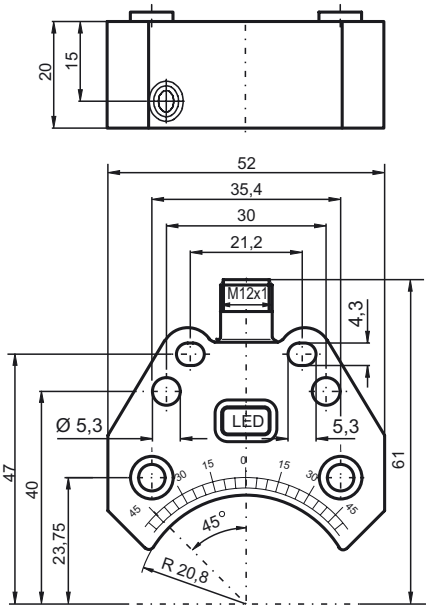

Allacciamento

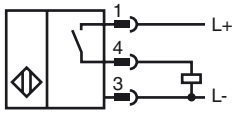

Data di edizione: 2015-02-24 11:00 Data di stampare: 2015-02-24 045609_ita.xml

Pinout

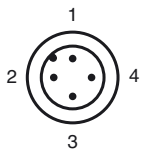

Colori dei conduttori secondo la EN 60947-5-2

1	BN
2	WH
3	BU
4	BK

Data di edizione: 2015-02-24 11:00 Data di stampare: 2015-02-24 045609_ita.xml

Consultate "Note generali relative alle informazioni sui prodotti Pepperl+Fuchs".
Pepperl+Fuchs Group www.pepperl-fuchs.com
USA: +1 330 486 0001 fa-info@us.pepperl-fuchs.com
Germania: +49 621 776-1111 fa-info@pepperl-fuchs.com
Singapore: +65 6779 9091 fa-info@sg.pepperl-fuchs.com
PEPPERL+FUCHS SENSING YOUR NEEDS