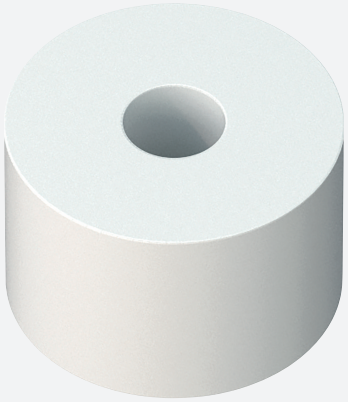

Rouleau d'espacement

ZH-Z.AR.125

- Barrières Zener accessoires
- Pour mise à la terre individuelle via montage isolé
- Conditionnement par emballage : 10 pièces

Rouleau d'espacement

Assemblage

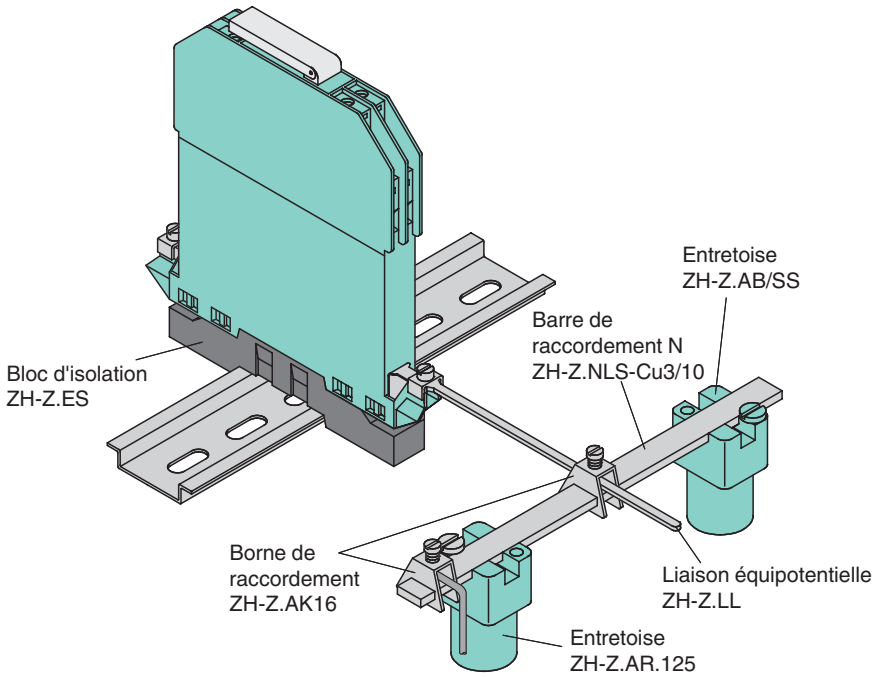

Données techniques

Caractéristiques mécaniques	
Forme constructive	espacement de 12,5 mm (0,49 po)

Date de publication: 2022-10-19 Date d'édition: 2022-10-19 : 048595_fra.pdf