Sensor de anillo inductivo

RJ15-N-Y52553

- 15 mm diámetro interno

Dimensiones

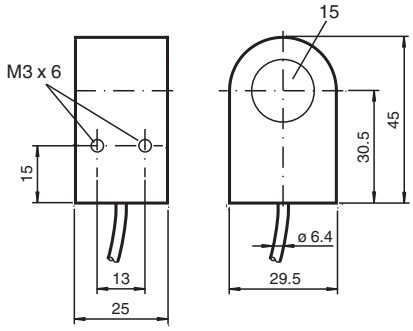

Datos técnicos

Datos generales		
Función de conmutación		Normalmente cerrado (NC)
Tipo de salida		NAMUR
Diámetro interno		15 mm
Cilíndro de medición		
Diámetro		3 mm
Longitud		4 mm
Tipo de salida		2-hilos
Datos característicos		
Tensión nominal	U_o	8,2 V (R_i aprox. 1 kΩ)
Tensión de trabajo	U_B	5 ... 25 V
Frecuencia de conmutación	f	0 ... 1500 Hz
Consumo de corriente		
Placa de medición no detectada		≥ 3 mA a tensión nominal
Placa de medición detectada		≤ 1 mA a tensión nominal
Datos característicos de seguridad funcional		
$MTTF_d$		9340 a
Duración de servicio (T_M)		20 a
Factor de cobertura de diagnóstico (DC)		0 %
Conformidad con Normas y Directivas		
Conformidad con la normativa		
NAMUR		EN 60947-5-6:2000 IEC 60947-5-6:1999
Estándares		EN IEC 60947-5-2
Autorizaciones y Certificados		
Homologación ATEX		
Nivel de protección del equipo Gb		PTB 99 ATEX 2128 X

Fecha de publicación: 2024-05-27 Fecha de edición: 2024-05-30 : 052553_spa.pdf

Datos técnicos

Autorización FM		
Control Diseño		116-0165
Autorización UL		cULus Listed, General Purpose
Condiciones ambientales		
Temperatura ambiente		-25 ... 70 °C (-13 ... 158 °F)
Datos mecánicos		
Tipo de conexión		Cable
Material de la carcasa		PBT
Grado de protección		IP67
Cable		
Hilo con ferrulas		si
Diámetro del cable		4,8 mm ± 0,2 mm
Radio de flexión		> 10 x Kabeldurchmesser
Material		PUR
Color		negro
Número de núcleos		2
Sección transversal		0,34 mm^2
Longitud	L	2 m
Dimensiones		
Altura		25 mm
Anchura		29 mm
Longitud		45 mm
Información general		
Aplicación en campo con peligro de explosión		ver Instrucciones de uso

Conexión

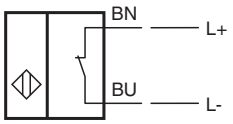

Fecha de publicación: 2024-05-27 Fecha de edición: 2024-05-30 : 052553_spa.pdf