Marque de commande

VAA-2E-F85-V1

Bouton d'arrêt d'urgence AS-Interface

Fonction

- Degré de protection IP65 et IP69K
- Inleurrable selon ISO 13850/EN 418
- Version à 2 voies à manoeuvre forcée
- Homologation TÜV disponible pour des composants du système

Fonction

S'il est utilisé conformément aux conditions spécifiées et en combinaison avec un moniteur de sécurité AS-Interface, cet ARRÊT D'URGENCE AS-Interface permet d'actionner des équipements de protection personnelle.

Accessoire

VAZ-F85-SH

Protecteur pour bouton d'arrêt d'urgence

Dimensions

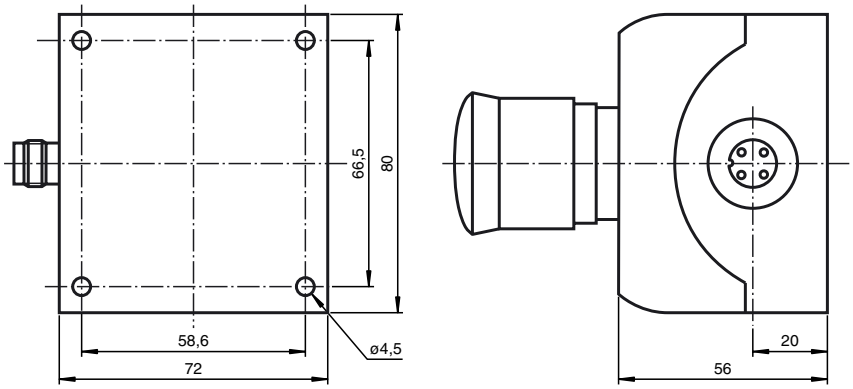

Raccordement électrique

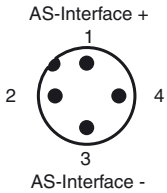

Caractéristiques techniques

Caractéristiques générales			
type esclave		Esclave standard	
Valeurs caractéristiques pour la sécurité fonctionnelle			
$MTTF_d$		200 a	
B_{10d}		1 E+5	
Caractéristiques électriques			
Tension assignée d'emploi	U_e	26,5 ... 31,6 V d'AS-Interface	
Courant assigné d'emploi	I_e	≤ 20 mA	
Classe de protection		III	
Entrée			
nombre/type		2 à ouverture Fonction de sécurité par ouverture forcée conformément à IEC/EN 60947-5-1 Réarmement par traction	
Alimentation		de AS-Interface	
Indications pour la programmation			
profil		S-7.B.E.	
Code IO		7	
Code ID		B	
Code ID1		0	
Code ID2		E	
Bit de donnée (fonction via l'AS-Interface)		**entrée**	**sortie**
D0		code de sécurité dyn. 1	-
D1		code de sécurité dyn. 1	-
D2		code de sécurité dyn. 2	-
D3		code de sécurité dyn. 2	-
Bit de paramètre (programmable via l'AS-Interface)		**Fonction**	
P0		non utilisé	
P1		non utilisé	
P2		non utilisé	
P3		non utilisé	
Conditions environnantes			
Température ambiante		-25 ... 55 °C (-13 ... 131 °F)	
Température de stockage		-25 ... 85 °C (-13 ... 185 °F)	
Caractéristiques mécaniques			
Degré de protection		IP65 selon EN 60529 et IP69K	
Raccordement		connecteurs femelles M12	

Date de publication: 2019-08-23 15:27 Date d'édition: 2019-08-23 123398_fra.xml