

Montagewinkel
MH-F90

Montagewinkel zur Befestigung von Sensoren Bauform F90

Abmessungen

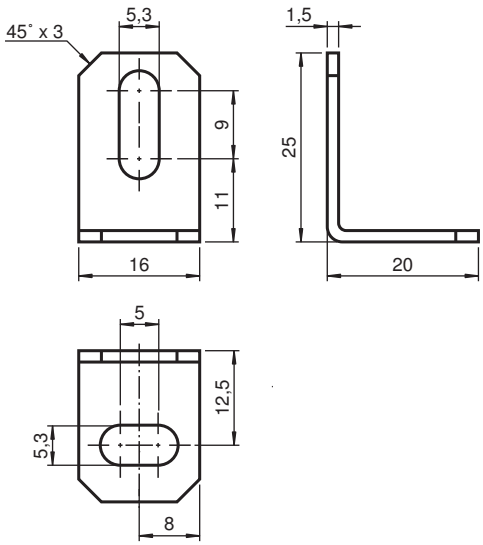

Technische Daten

Mechanische Daten	
Material	Stahlblech, verzinkt
Hinweis	Lieferumfang: 2 Stück

Veröffentlichungsdatum: 2020-03-23 Ausgabedatum: 2020-06-29 Dateiname: 185358_ger.pdf