

Zubehör

TopScan-S Gasket IP54

- PE-Schaumdichtung zur Erhöhung auf Schutzart IP54
- Einfaches Einsetzen in das Profil TopScan-S hinter der Abdeckkappe

Gehäuseabdichtung TopScan-S

CE

Abmessungen

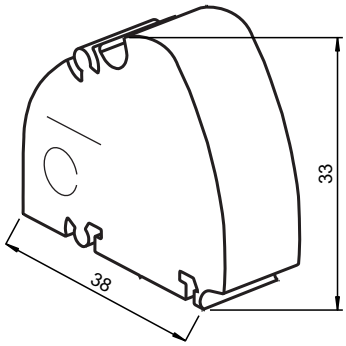

Technische Daten

Umgebungsbedingungen		
Umgebungstemperatur		-10 ... 50 °C (14 ... 122 °F)
Mechanische Daten		
Material		Polyurethan-Schaum
Masse		ca. 0,4 g
Allgemeine Informationen		
Verpackungseinheit		10
Passende Serien		
Serie		TopScan-S

Veröffentlichungsdatum: 2020-09-25 Ausgabedatum: 2020-10-08 Dateiname: 197527_ger.pdf