Sensor indutivo

NBN8-12GM65-US-V12

- 8 mm não faceado
- 2-fios AC/DC

Dimensões

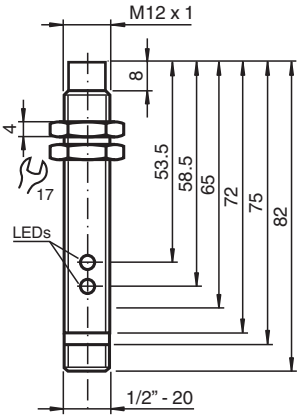

Dados técnicos

Dados gerais		
Função de comutação		Normalmente aberto (NA)
Tipo de saída		Dois fios
Intervalo de comutação	s_n	8 mm
Montagem		não nivelado
Polaridade de saída		AC/DC
Factor de redução r_{Al}		0,5
Factor de redução r_{Cu}		0,45
Factor de redução $r_{1.4301}$		0,75
Tipo de saída		de 2 fios
Dados característicos		
Frequência de comutação	f	30 Hz
Histerese	H	3 ... 15 tipo 5 %
Protecção contra as inversões da polaridade		tolerância de polaridade
Protecção contra curto-circuito		sim
Queda de tensão	U_d	≤ 8 V
Corrente de funcionamento de medição	I_e	8 ... 200 mA AC/DC

Data de publicação: 2023-10-18 Data de emissão: 2023-10-18 : 197869_por.pdf

Dados técnicos

Corrente residual	I_r	≤ 0,8 mA
Indicação da tensão de funcionamento		LED, verde
Indicação do estado de comutação		LED, amarelo
Dados eléctricos		
Tensão de funcionamento de medição	U_e	20 ... 250 V AC/DC
Conformidade de directivas e normas		
Conformidade-padrão		
Padrões		EN 60947-5-2:2007 IEC 60947-5-2:2007
Autorizações certificados		
Autorização UL		cULus Listed, General Purpose
Autorização CSA		cCSAus Listed, General Purpose
Autorização CCC		Certificado pela China Compulsory Certification (CCC)
Condições ambiente		
Temperatura ambiente		-25 ... 70 °C (-13 ... 158 °F)
Dados mecânicos		
Tipo de saída		Plugue do conector 1/2"-20 UN , 3 pinos
Material da caixa		Latão, niquelado
Superfície frotal		PBT
Grau de protecção		IP67
Informações gerais		
Material fornecido		Entrega com duas mães com engrenagem de bloqueio

Conexão

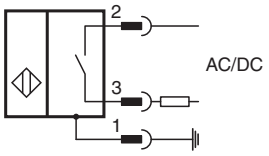

Atribuição de conexão

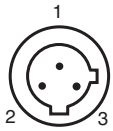

Fios cores

1	GN
2	RD/BK
3	RD/WH

Data de publicação: 2023-10-18 Data de emissão: 2023-10-18 : 197869_por.pdf

Acessórios

	V12-G-YE2M-PVC	Cabo de conexão, 20 UNF de 1/2", 3 pinos, cabo de PVC

Data de publicação: 2023-10-18 Data de emissão: 2023-10-18 : 197869_por.pdf