Módulo WIS primário

NDP-KE2-8E2-FP

- 8-canais
- 9 saídas
- LEDs para exibição dos estados de saída e comunicação
- Opção de desativação
- Invólucro com terminais removíveis
- Montagem de calhas DIN
- Para conexão de 1 antena transmissora
- Pode ser usado somente em conjunto com o transmissor WIS da série NDP20-FP

Sistema de transmissão, indutivo

Dimensões

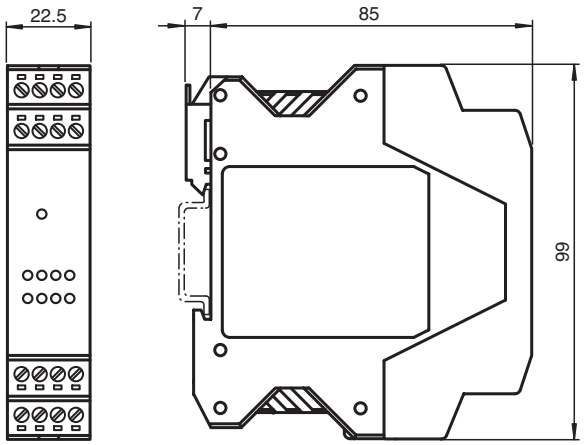

Dados técnicos

Dados característicos		
Tensão de funcionamento	U_B	24 V DC ± 10 %
Quantidade dos canais de sinal		8
Direcção de transmissão dos sinais		do lado secundário para o lado primário
Protecção contra as inversões da polaridade		protecção contra polaridade inversa
Consumo de corrente		máx. 1000 mA
Características da seguranla funcional		
$MTTF_d$		245 a
Vida útil (T_M)		20 a
Grau de cobertura do diagnóstico (GCD)		0 %
Indicações/Elementos de comando		
Estado de comutação		8 x LED, amarelo
Indicação de transmissão	Tx	LED, verde
Entrada		
Número		1
Tipo de entrada		Entrada de ativação nível do sinal: ≥ 15 V = ativo, ≤ 3 V inativo

Data de publicação: 2024-05-28 Data de emissão: 2024-06-06 : 221418_por.pdf

Dados técnicos

Corrente de entrada		≤ 1 mA
Resistência interna		≥ 15 kΩ
Saída		
Tipo de saída		1 saída de estado (high no caso de transmissão perfeita) e 8 saídas de comutação pnp, contato de fechamento (positivo) , à prova de sobrecarga e curto-circuito
Queda de tensão	U_d	≤ 2,5 V
Corrente de carga		máx. 50 mA
Tempo de resposta		≤ 200 ms (funcionamento estático , as cabeças transmissoras estão em lados opostos)
Conformidade de directivas e normas		
Conformidade com a diretiva		
Directiva EMV 89/336/CEE		EN 61000-6-2:2001, EN 61000-6-4:2001, EN 50295:1999
Conformidade-padrão		
Padrões		EN IEC 60947-5-2
Autorizações certificados		
Autorização CCC		Produtos com tensão de operação máxima de ≤36 não necessitam de aprovação, por este motivo não apresentam identificação CCC.
Condições ambiente		
Temperatura ambiente		0 ... 50 °C (32 ... 122 °F)
Temperatura de armazenamento		-25 ... 85 °C (-13 ... 185 °F)
Dados mecânicos		
Grau de protecção		IP20
Material		
Caixa		PA 66-FR
Montagem		Montagem de calhas DIN
Massa		106 g
Informações gerais		
Indicação		O comprimento máximo do cabo entre o módulo WIS e o transmissor WIS não pode exceder os 5 m.

Conexão

Ligação:

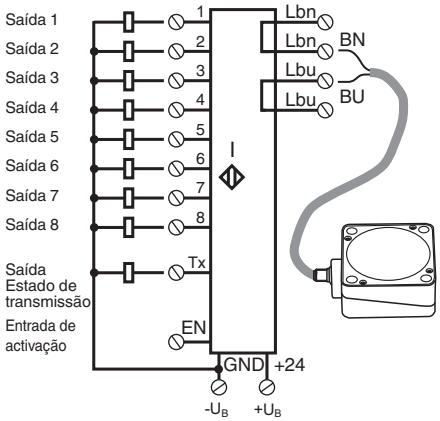

Data de publicação: 2024-05-28 Data de emissão: 2024-06-06 : 221418_por.pdf

Função

Descrição do funcionamento

Um sistema transmissor WIS indutivo (**w**ireless **i**nductive **s**ystem) é sempre constituído por 4 componentes:

- Módulo WIS primário
- Transmissor WIS primário
- Transmissor WIS secundário
- Módulo WIS secundário.

O módulo WIS primário é instalado no componente estacionário e está ligado a um comando a jusante (p. ex., CLP). O transmissor WIS primário está ligado ao módulo WIS primário. O transmissor WIS secundário e o módulo WIS secundário, que estão interligados, são instalados no componente móvel. O módulo WIS secundário dispõe de opções de ligação para vários sensores. Quando os dois transmissores estão frente a frente, dentro do alcance do sistema, a energia eléctrica é transferida do lado primário para o secundário. Os sensores ligados ao módulo WIS secundário são abastecidos com energia eléctrica e iniciam o seu funcionamento. Os sinais de saída do sensor são transferidos na direcção contrária, do lado secundário para o primário, e estão disponíveis em separado nos terminais de saída do módulo WIS primário para serem processados pelo comando do sistema. Além disso, o estado dos sinais do sensor é exibido por LEDs, os quais são atribuídos aos canais de sensor.

Um sinal de saída Tx em separado no módulo WIS primário mostra o estado da comunicação. Um sinal High sinaliza a comunicação entre os transmissores WIS. Isso também é exibido através de um LED TX aceso.

Através da entrada EN no módulo WIS primário pode-se activar ou desactivar a transmissão de potência e a comunicação no sistema.

Sinal de entrada em EN	Função
+ UB (24 V DC)	Transmissão activada
GND ou aberto	Transmissão desactivada

Esquema do circuito eléctrico

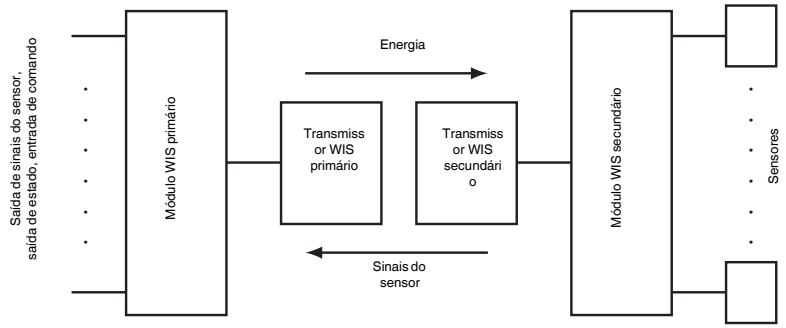

A soma das correntes de repouso de todos os sensores ligados ao módulo WIS secundário não deve ser maior que a energia máxima transmissível. Este valor resulta da potência transmissível fornecida pelos transmissores / 12 V.

Data de publicação: 2024-05-28 Data de emissão: 2024-06-06 : 221418_por.pdf