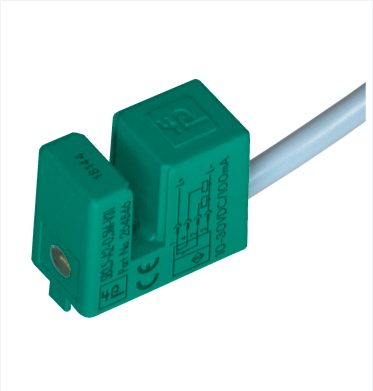

Induktiver Schlitzsensor

SB3,5-A2-0,5M-V31

- 3,5 mm Schlitzweite
- 4-Draht DC

Abmessungen

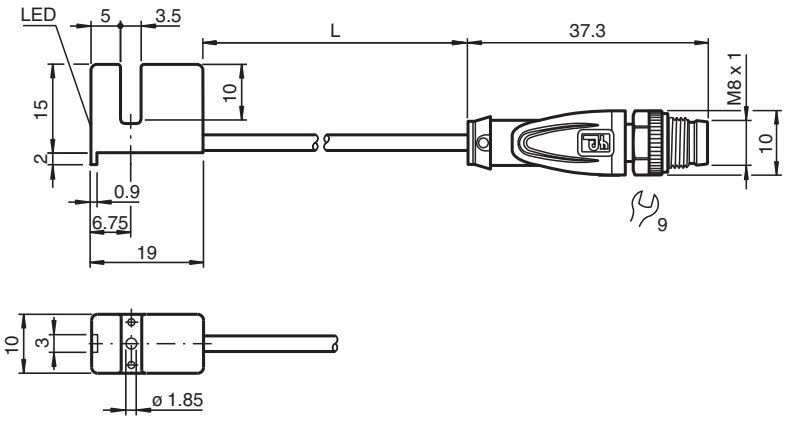

Technische Daten

Allgemeine Daten		
Schaltfunktion		Antivalent
Ausgangstyp		PNP
Schlitzweite		3,5 mm
Eintauchtiefe (seitlich)		5 ... 7 mm
Ausgangspolarität		DC
Ausgangsart		3-Draht
Kenndaten		
Betriebsspannung	U_B	10 ... 30 V DC
Schaltfrequenz	f	0 ... 3000 Hz
Hysterese	H	0,1 ... 0,4 mm
Verpolschutz		verpolgeschützt
Kurzschlussschutz		taktend
Spannungsfall	U_d	≤ 2 V
Betriebsstrom	I_L	0 ... 100 mA
Leerlaufstrom	I_0	≤ 15 mA
Schaltzustandsanzeige		LED
Normen- und Richtlinienkonformität		

Veröffentlichungsdatum: 2023-10-26 Ausgabedatum: 2023-10-26 Dateiname: 264846_ger.pdf

Technische Daten

Normenkonformität		
Normen		EN 60947-5-2:2007 EN 60947-5-2/A1:2012 IEC 60947-5-2:2007 IEC 60947-5-2 AMD 1:2012
Zulassungen und Zertifikate		
UL-Zulassung		cULus Listed, General Purpose
CCC-Zulassung		Produkte, deren max. Betriebsspannung ≤36 V ist, sind nicht zulassungspflichtig und daher nicht mit einer CCC-Kennzeichnung versehen.
Umgebungsbedingungen		
Umgebungstemperatur		-25 ... 85 °C (-13 ... 185 °F)
Mechanische Daten		
Anschlussart		Festkabel mit Stecker
Gehäusematerial		Crastin (PBTB)
Schutzart		IP67
Stecker		
Gewinde		M8 x 1
Anzugsmoment		0,4 Nm
Polzahl		4
Kabel		
Kabeldurchmesser		3 mm + 0,3 mm
Biegeradius		> 10 x Kabeldurchmesser
Material		PVC
Farbe		grau
Aderzahl		4
Aderquerschnitt		0,14 mm^2
Länge	L	0,5 m
Masse		24 g
Allgemeine Informationen		
Lieferumfang		Schraube M 1,7 x 10 , Mutter M1,7

Anschluss

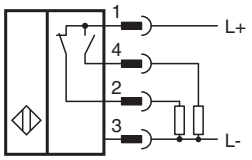

Anschlussbelegung

Veröffentlichungsdatum: 2023-10-26 Ausgabedatum: 2023-10-26 Dateiname: 264846_ger.pdf

Anschlussbelegung

Adernfarben gemäß EN 60947-5-2

1	BN	(braun)
2	WH	(weiß)
3	BU	(blau)
4	BK	(schwarz)

Veröffentlichungsdatum: 2023-10-26 Ausgabedatum: 2023-10-26 Dateiname: 264846_ger.pdf