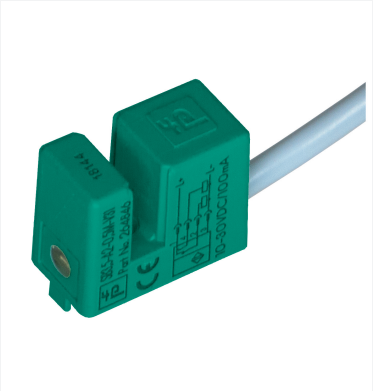

Sensor com fenda indutivo

SB3,5-A2-0,5M-V31

- Ranhura de 3.5 mm de largura
- 4-fios DC

Dimensões

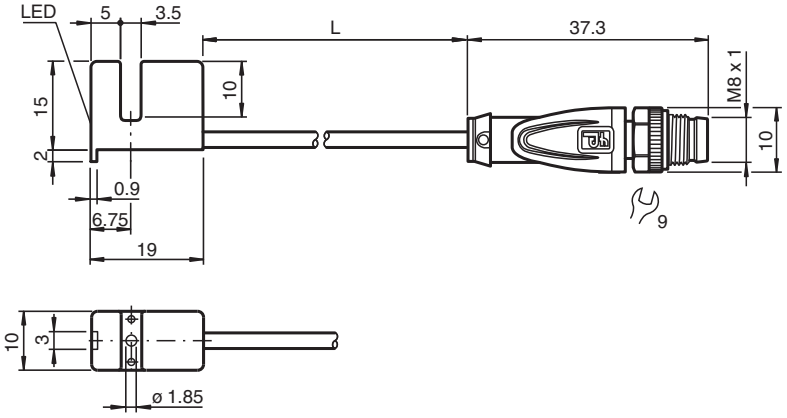

Dados técnicos

Dados gerais		
Função de comutação		complementares
Tipo de saída		PNP
Largura da fenda		3,5 mm
Auxílio de emersão (lateralmente)		5 ... 7 mm
Polaridade de saída		DC
Tipo de saída		de 3 fios
Dados característicos		
Tensão de funcionamento	U_B	10 ... 30 V DC
Frequência de comutação	f	0 ... 3000 Hz
Histerese	H	0,1 ... 0,4 mm
Protecção contra as inversões da polaridade		protecção contra polaridade inversa
Protecção contra curto-circuito		cíclico
Queda de tensão	U_d	≤ 2 V
Corrente de funcionamento	I_L	0 ... 100 mA
Corrente reactiva	I_0	≤ 15 mA
Indicação do estado de comutação		LED
Conformidade de directivas e normas		

Data de publicação: 2024-05-28 Data de emissão: 2024-06-02 : 264846_por.pdf

Dados técnicos

Conformidade-padrão		
Padrões		EN IEC 60947-5-2
Autorizações certificados		
Autorização UL		cULus Listed, General Purpose
Autorização CCC		Produtos com tensão de operação máxima de ≤36 não necessitam de aprovação, por este motivo não apresentam identificação CCC.
Condições ambiente		
Temperatura ambiente		-25 ... 85 °C (-13 ... 185 °F)
Dados mecânicos		
Tipo de saída		cabo fixo com plugue
Material da caixa		Crastin (PBTB)
Grau de protecção		IP67
Conector		
Rosca		M8 x 1
Torque de aperto		0,4 Nm
Número de pólos		4
Cabo		
Diâmetro do cabo		3 mm + 0,3 mm
Raio de curvatura		> 10 x diâmetro do cabo
Material		PVC
Cor		cinza
Número de núcleos		4
Secção transversal do condutor		0,14 mm^2
Comprimento	L	0,5 m
Massa		24 g
Medições		
Altura		15 mm
Largura		10 mm
Comprimento		19 mm
Informações gerais		
Material fornecido		parafuso M 1,7 x 10 , porca M1.7

Conexão

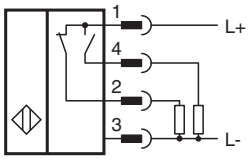

Atribuição de conexão

Data de publicação: 2024-05-28 Data de emissão: 2024-06-02 : 264846_por.pdf

Atribuição de conexão

Fios cores de acordo com a EN 60947-5-2

1	BN
2	WH
3	BU
4	BK

Data de publicação: 2024-05-28 Data de emissão: 2024-06-02 : 264846_por.pdf