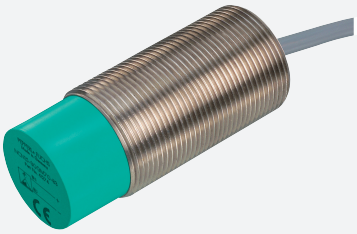

Sensor inductivo

NBN25-30GM65-US-5M

- Serie base
- 25 mm no enrasado
- 2 hilos AC/DC

Dimensiones

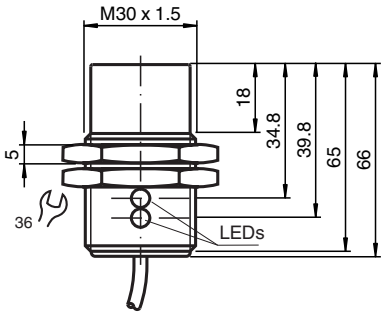

Datos técnicos

Datos generales		
Función de conmutación		Normalmente abierto (NA)
Tipo de salida		Dos hilos
Distancia de conmutación de medición	s_n	25 mm
Instalación		no enrasado
Polaridad de salida		CA/CC
Factor de reducción r_{Al}		0,47
Factor de reducción r_{Cu}		0,44
Factor de reducción $r_{1.4301}$		0,77
Tipo de salida		3-hilos
Datos característicos		
Frecuencia de conmutación	f	30 Hz
Histéresis	H	3 ... 15 tip. 5 %
Protección contra la inversión de polaridad		no polarizado
Protección contra cortocircuito		si
Caída de tensión	U_d	≤ 8 V
Medición de la corriente de trabajo	I_e	4 ... 500 mA CA/CC

Fecha de publicación: 2024-05-27 Fecha de edición: 2024-05-29 : 271831_spa.pdf

Datos técnicos

Corriente residual	I_r	≤ 0,8 mA
Display de tensión de trabajo		LED, verde
Indicación del estado de conmutación		LED, amarillo
Datos eléctricos		
Tensión nominal de trabajo	U_e	20 ... 250 V CA/CC
Conformidad con Normas y Directivas		
Conformidad con la normativa		
Estándares		EN IEC 60947-5-2
Autorizaciones y Certificados		
Autorización UL		cULus Listed, General Purpose
Autorización CCC		Certificado por China Compulsory Certification (CCC)
Condiciones ambientales		
Temperatura ambiente		-25 ... 70 °C (-13 ... 158 °F)
Temperatura de almacenaje		-40 ... 85 °C (-40 ... 185 °F)
Datos mecánicos		
Tipo de conexión		Cable PUR , 5 m
Sección transversal		0,5 mm^2
Material de la carcasa		latón, niquelado
Superficie frontal		PBT
Grado de protección		IP67
Dimensiones		
Longitud		51 mm
Diámetro		30 mm

Conexión

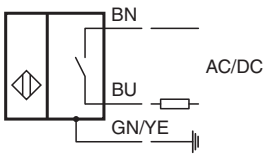

Fecha de publicación: 2024-05-27 Fecha de edición: 2024-05-29 : 271831_spa.pdf