

Kabelverschraubungen, Kunststoff

CG.PEDS1.M20.PA.C.15.K50

- Für Kabel ohne Armierung
- Gewinde M20
- Gewindelänge 15 mm
- Ex-eb- und Ex-tb-zertifiziert
- Sehr stoßfestes Polyamid
- Dichtung Chloropren
- Geeignet für den Einsatz in Zone 1, Zone 2, Zone 21 und Zone 22
- Weiter Klemmbereich aufgrund doppelter Dichtungseinsätze
- Schlagfestigkeit von 7 J gemäß IEC/EN 60079-0 für alle Größen ohne Einschränkung
- Verpackungseinheit: 50 Stück, ohne Zubehör

Abmessungen

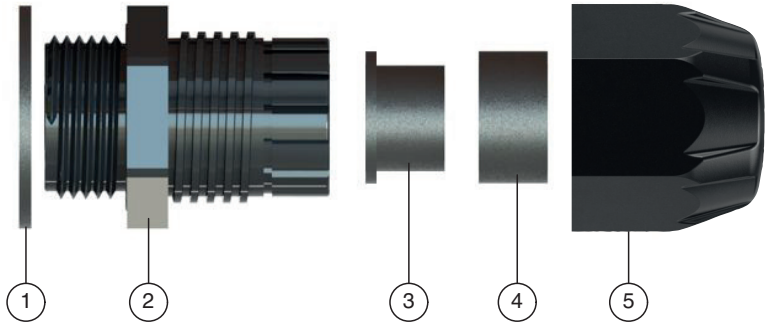

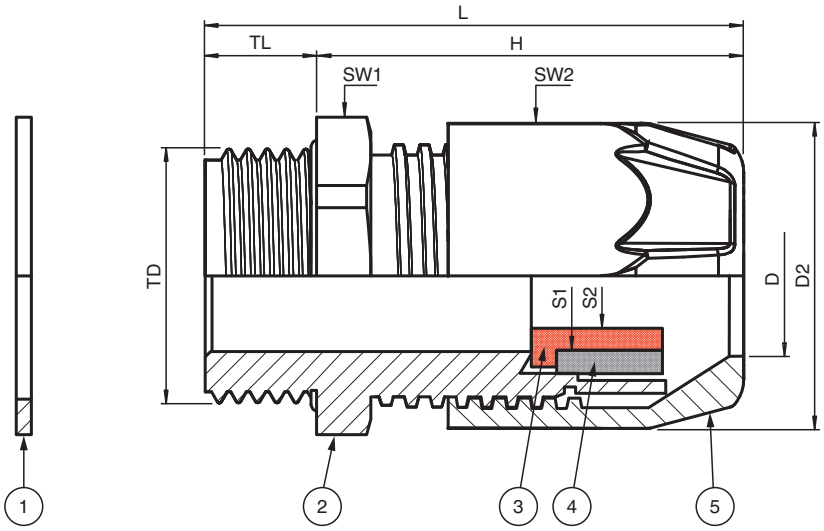

Veröffentlichungsdatum: 2026-08-10 Ausgabedatum: 2026-08-10 Dateiname: 291346_ger.pdf

Abmessungen

Details siehe Datentabelle

Legende	
1	Flachdichtung
2	Verschraubungskörper Basis
3	Dichtungseinsatz S3
4	Dichtungseinsatz S2
5	Hutmutter
D	Klemmbereich, Durchmesser Kabelmantel
D2	Eckmaß
H	Länge außerhalb Gehäuse
L	Gesamtlänge
S*	Klemmbereich, Kombinationen der Dichtungseinsätze
SW*	Schlüsselweite
TD	Gewindegröße
TL	Gewindelänge

Technische Daten

Mechanische Daten		
Kabeltyp		unarmierte Kabel
Klemmbereich (D)		6 ... 12 mm
Dichtungskombination S1		7,5 ... 12 mm
Dichtungskombination S1+S2		6 ... 7,5 mm
Gewindetyp		Metrisch ISO, Steigung 1,5 mm
Gewindegröße (TD)		M20
Schutzart		IP66 / IP68
Material		
Endkappen		schwarz
Finish		Eigenfarbe schwarz
Kabelverschraubung		sehr stoßfestes Polyamid
Flachdichtung		Chloropren-Flachdichtung
Dichtungseinsatz		Chloropren
Masse		
Einzelkomponente		ca. 13 g
Verpackungseinheit		ca. 600 g
Abmessungen		
Eckmaß (D2)		27 mm
Durchmesser Durchgangsbohrung (DT)		20 ... 20,2 mm
Länge außerhalb Gehäuse (H)		37,8 mm
Schlüsselweite (SW1)		24 mm
Schlüsselweite (SW2)		24 mm
Gewindelänge (TL)		15 mm
Gesamtlänge (L)		52,4 mm
Anzugsdrehmoment		
Anzugsmoment an Gehäuse (SW1)		2 Nm
Anzugsmoment 2 mit Dichtung S1 (SW2)		5 Nm
Anzugsmoment 2 mit Dichtungen S1+S2 (SW2)		5 Nm
Umgebungsbedingungen		
Umgebungstemperatur		-40 ... 70 °C (-40 ... 158 °F)

Veröffentlichungsdatum: 2026-08-10 Ausgabedatum: 2026-08-10 Dateiname: 291346_ger.pdf

Technische Daten

Daten für den Einsatz in Verbindung mit explosionsgefährdeten Bereichen		
EU-Baumusterprüfbescheinigung		IMQ 15 ATEX 006X
Kennzeichnung		Ⓔx II 2 GD Ex eb IIC Gb Ex tb IIIC Db
Internationale Zulassungen		
IECEx-Zulassung		IECEx IMQ 15.0001X
UKCA-Zulassung		CML 22 UKEX 31379X
INMETRO-Zulassung		DNV 20.0030 X
CCC-Zulassung		2021312313000450
Konformität		
Schutzart		EN 60529
CE-Kennzeichnung		0102
Allgemeine Informationen		
Liefermenge		50
Lieferumfang		Kabelverschraubungen Kurzanleitung (1 Stk.)
Ergänzende Informationen		Beachten Sie, soweit zutreffend, die EG-Baumusterprüfbescheinigungen, Konformitätsaussagen, Konformitätserklärungen, Konformitätsbescheinigungen und Betriebsanleitungen. Diese Informationen finden Sie unter www.pepperl-fuchs.com.
Zubehör		
Verschlussstopfen		BP.PDS.M20.PA

Veröffentlichungsdatum: 2026-08-10 Ausgabedatum: 2026-08-10 Dateiname: 291346_ger.pdf