

Verbindungskabel

V1-WV4A-2M-PP-W1-V1-GV4A

- Geeignet für Anwendungen in der Spritzzone, Lebensmittelbereich
- Zertifiziert nach ECOLAB
- Resistent gegen alle gebräuchlichen sauren und alkalischen Reinigungs- und Desinfektionsmittel
- Schutzart IP67 / IP68 / IP69
- Schleppkettentauglich und abriebfest
- Halogenfrei (PVC-frei)
- Verwendete Materialien FDA Konform

Verbindungskabel, M12 auf M12, Edelstahl V4A, Wash Down Design, 4-polig, PP-Kabel

Abmessungen

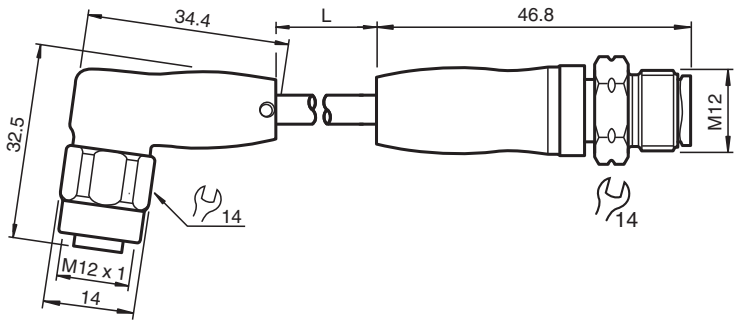

Technische Daten

Allgemeine Daten		
Polzahl		4
Anschluss 1		Buchse
Bauform 1		gewinkelt
Gewinde 1		M12
Anschluss 2		Stecker
Bauform 2		gerade
Gewinde 2		M12
Elektrische Daten		
Betriebsspannung	U_B	max. 250 V AC/DC
Betriebsstrom	I_B	max. 4 A
Normen- und Richtlinienkonformität		
Normenkonformität		
Schutzart		EN 60529
Normen		IEC 61076-2-101
Halogenfreiheit		IEC 60754-1
Temperaturbeständigkeit		DIN EN 60811-1-4

Veröffentlichungsdatum: 2026-08-21 Ausgabedatum: 2026-08-21 Dateiname: 294578_ger.pdf

Technische Daten

Material		FDA-konform nach FDA 21 CFR 177.2600
Umgebungsbedingungen		
Umgebungstemperatur		Kabel, beweglich verlegt: -25 ... 105 °C (-13 ... 221 °F) Kabel, fest verlegt: -40 ... 105 °C (-40 ... 221 °F)
Verschmutzungsgrad		3
Mechanische Daten		
Kontaktelemente		gefederte Kontaktbuchsen
Stiftdurchmesser		1 mm
Schutzart		IP67 / IP68 / IP69
Material		
Kontakte		CuSn
Kontaktoberfläche		Ni/Au
Griffkörper		PP
Kabel		PP-EPDM
Überwurfmutter		Edelstahl V4A
Dichtung		FKM
Aderisolation		PP
Temperaturbeständigkeit		kältewickel- und kälteschlagbeständig bis -40 °C (-40 °F)
Kabel		feinstdrähtig, flexibel
Manteldurchmesser		Ø 4,7 mm
Biegeradius		> 10 x Leitungsdurchmesser, beweglich verlegt > 5 x Leitungsdurchmesser, fest verlegt
Farbe		grau
Adern		4 x 0,34 mm²
Leiteraufbau		42 x 0,1 mm Ø
Länge	L	2 m
Schleppkettentauglichkeit		
Schleppkettenzyklen		min. 4000000
Verfahrgeschwindigkeit		max. 3 m/s
Verfahrweg		10 m
Beschleunigung		max. 10 m/s²
Torsionszyklen		min. 4000000
Torsionsbeanspruchung		± 270 °/m
Masse		87,4 g
Anzugsmoment Kabelverschraubung		0,4 ... 0,6 Nm
Steckzyklen		min. 100

Anschlussbelegung

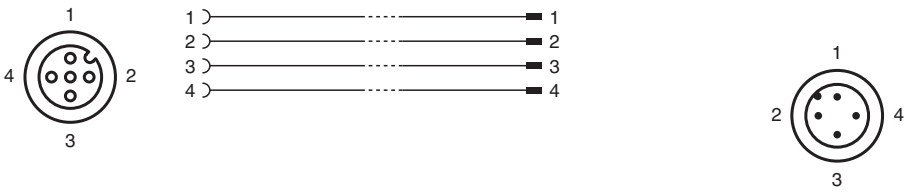

Veröffentlichungsdatum: 2026-08-21 Ausgabedatum: 2026-08-21 Dateiname: 294578_ger.pdf