



Blindverschraubungen, Kunststoff

SP.PE.M25.PA.C.15.K25

- Blindverschraubung für ungenutzte Kabeleinführungen
- Sehr stoßfestes Polyamid
- Gewinde M25
- Sechskantkopf
- Ex-eb- und Ex-tb-zertifiziert
- Geeignet für den Einsatz in Zone 1, Zone 2, Zone 21 und Zone 22
- Schlagfestigkeit von 7 J gemäß IEC/EN 60079-0 für alle Größen ohne Einschränkung
- Verpackungseinheit: 25 Stück, ohne Zubehör

Abmessungen

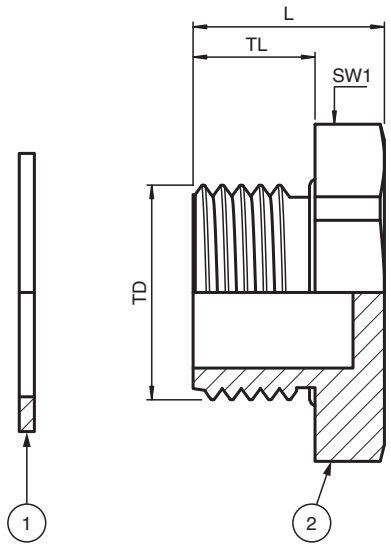

Details siehe Datentabelle

Legende	
1	Flachdichtung
2	Blindverschraubung
L	Gesamtlänge
SW*	Schlüsselweite
TD	Gewindegröße
TL	Gewindelänge

Technische Daten

Mechanische Daten		
Gewindetyp		Metrisch ISO, Steigung 1,5 mm
Gewindegröße (TD)		M25
Schutzart		IP66 / IP68

Veröffentlichungsdatum: 2026-08-10 Ausgabedatum: 2026-08-10 Dateiname: 303316_ger.pdf

Technische Daten

Material		
Finish		Eigenfarbe schwarz
Flachdichtung		Chloropren-Flachdichtung
Blindverschraubung		sehr stoßfestes Polyamid
Masse		
Einzelkomponente		ca. 7,5 g
Verpackungseinheit		ca. 175 g
Abmessungen		
Durchmesser Durchgangsbohrung (DT)		25 ... 25,2 mm
Schlüsselweite (SW1)		28 mm
Gewindelänge (TL)		15 mm
Gesamtlänge (L)		20,8 mm
Anzugsdrehmoment		
Anzugsmoment an Gehäuse (SW1)		2,5 Nm
Umgebungsbedingungen		
Umgebungstemperatur		-40 ... 70 °C (-40 ... 158 °F)
Daten für den Einsatz in Verbindung mit explosionsgefährdeten Bereichen		
EU-Baumusterprüfbescheinigung		IMQ 15 ATEX 006X
Kennzeichnung		Ⓔx II 2 GD Ex eb IIC Gb Ex tb IIIC Db
Internationale Zulassungen		
IECEx-Zulassung		IECEx IMQ 15.0001X
UKCA-Zulassung		CML 22 UKEX 31379X
INMETRO-Zulassung		DNV 20.0032 X
CCC-Zulassung		2021312313000455
Konformität		
Schutzart		EN 60529
Allgemeine Informationen		
Liefermenge		25
Lieferumfang		Blindverschraubungen, Kunststoff Kurzanleitung (1 Stk.)
Ergänzende Informationen		Beachten Sie, soweit zutreffend, die EG-Baumusterprüfbescheinigungen, Konformitätsaussagen, Konformitätserklärungen, Konformitätsbescheinigungen und Betriebsanleitungen. Diese Informationen finden Sie unter www.pepperl-fuchs.com.

Veröffentlichungsdatum: 2026-08-10 Ausgabedatum: 2026-08-10 Dateiname: 303316_ger.pdf