

Abmessungen

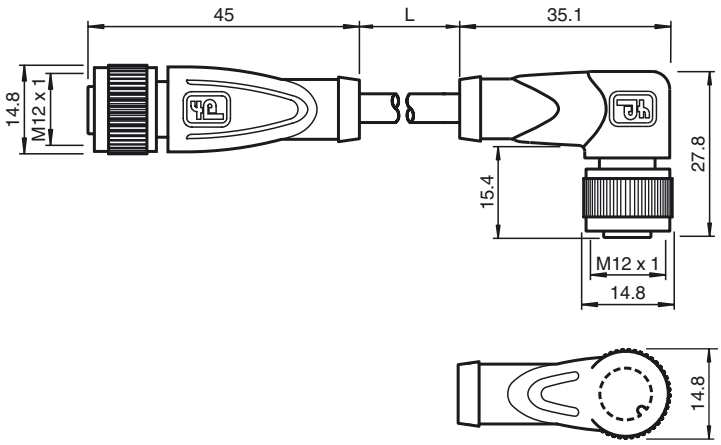

Technische Daten

Allgemeine Daten		
Polzahl		4
Anschluss 1		Buchse
Bauform 1		gerade
Gewinde 1		M12
Anschluss 2		Buchse
Bauform 2		gewinkelt
Gewinde 2		M12
Umgebungsbedingungen		
Umgebungstemperatur		Griffkörper: -40 ... 90 °C (-40 ... 194 °F)
Verschmutzungsgrad		3
Mechanische Daten		
Kontaktelemente		gefederte Kontaktbuchsen
Stiftdurchmesser		1 mm
Schutzart		IP67 / IP68 / IP69K
Material		
Kontakte		CuSn / Au
Kontaktoberfläche		Au
Griffkörper		TPU, schwarz
Kabel		PVC
Überwurfmutter		Zink-Druckguss
Kabel		
Länge	L	0,75 m
Brennbarkeit		
Kontaktträger		HB
Gehäuse		V-2
Normen- und Richtlinienkonformität		
Normenkonformität		
Schutzart		EN 60529
Normen		IEC 61076-2-101
Brennbarkeit		Griffkörper: UL 94

Bestellbezeichnung

V1-G-BK0,75M-PVC-U-V1-W-Y30643

Verbindungskabel, M12-Buchse auf M12-Buchse, PVC-Kabel 4-polig

Merkmale

- Rändelmutter geeignet für Werkzeugmontage
- Rüttelsicherung durch mechanische Rastung
- Vergoldete und gedrehte Kontakte
- Schutzart IP67 / IP68 / IP69K
- UL Recognized Component

Elektrischer Anschluss

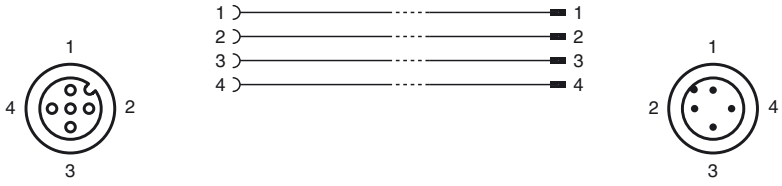

Veröffentlichungsdatum: 2018-03-28 07:34 Ausgabedatum: 2018-03-28 306432_ger.xml