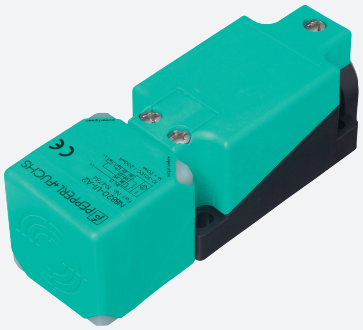

Sensor indutivo

NRB20-U1-E2-V1

- Antena do sensor bidirecional e giratória
- 20 mm faceado
- Fator de redução = 1
- 4 LEDs de indicação para visibilidade em 360°
- Resistente a campo magnético

Dimensões

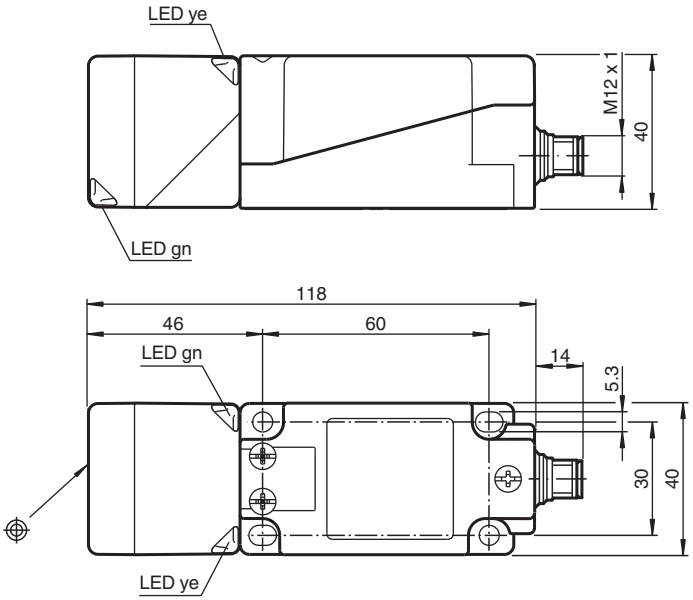

Dados técnicos

Dados gerais		
Função de comutação		Normalmente aberto (NA)
Tipo de saída		PNP
Intervalo de comutação	s_n	20 mm
Montagem		nivelado
Polaridade de saída		DC
Intervalo seguro de comutação	s_a	0 ... 16,2 mm
Intervalo real de comutação	s_r	18 ... 22 mm tipo 20 mm
Factor de redução r_{Al}		1
Factor de redução r_{Cu}		1

Data de publicação: 2024-05-28 Data de emissão: 2024-06-01 : 306534-0113_por.pdf

Dados técnicos

Factor de redução $r_{1.4301}$		1
Factor de redução r_{St37}		1
Tipo de saída		de 3 fios
Dados característicos		
Tensão de funcionamento	U_B	10 ... 30 V
Frequência de comutação	f	0 ... 440 Hz
Histerese	H	3 ... 15 %
Protecção contra as inversões da polaridade		protecção contra polaridade inversa
Protecção contra curto-circuito		cíclico
Queda de tensão	U_d	≤ 2,5 V
Corrente de funcionamento	I_L	0 ... 200 mA
Corrente residual	I_r	0 ... 0,5 mA tipo 0,01 mA
Corrente reactiva	I_0	≤ 25 mA
Retardamento de prontidão	t_v	15 ms
Campo magnético de corrente contínua	B	200 mT
Campo magnético alternativo	B	200 mT
Indicação da tensão de funcionamento		LED, verde
Indicação do estado de comutação		LED, amarelo
Características da seguranla funcional		
$MTTF_d$		1123 a
Vida útil (T_M)		20 a
Grau de cobertura do diagnóstico (GCD)		0 %
Conformidade de directivas e normas		
Conformidade-padrão		
Padrões		EN IEC 60947-5-2
Autorizações certificados		
Classe de protecção		II
Tesão de isolamento de medição	U_i	60 V
Resistência de tensão transitória de medição	U_{imp}	800 V
Autorização UL		cULus Listed, General Purpose
Autorização CCC		Produtos com tensão de operação máxima de ≤36 não necessitam de aprovação, por este motivo não apresentam identificação CCC.
Condições ambiente		
Temperatura ambiente		-25 ... 70 °C (-13 ... 158 °F)
Temperatura de armazenamento		-40 ... 85 °C (-40 ... 185 °F)
Dados mecânicos		
Tipo de saída		Plugue do conector M12 x 1 , 4 pinos
Informações para conexão		Um máximo de dois condutores com a mesma seção transversal do núcleo pode ser montado em uma conexão do terminal! torque de aperto de 1,2 Nm + 10%
Secção transversal do condutor		até 2,5 mm^2
Seção transversal do núcleo mínima		sem fio e casquilho 0,5 mm^2 , com caixa terminal de fio 0,34 mm^2
Seção transversal máxima do núcleo		sem fio e casquilho 2,5 mm^2 , com caixa terminal de fio 1,5 mm^2
Material da caixa		PA/Metal com revestimento laqueado epóxi
Superfície frotal		PA 6 Grivory GVN-35H
Parte inferior da caixa		Plástico
Grau de protecção		IP67
Massa		225 g
Medições		
Altura		40 mm
Largura		40 mm
Comprimento		118 mm
Indicação		Torque de aperto: 1,8 Nm (caixa)

Data de publicação: 2024-05-28 Data de emissão: 2024-06-01 : 306534-0113_por.pdf

Conexão

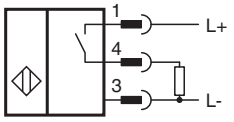

Atribuição de conexão

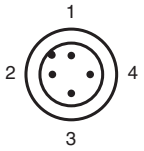

Fios cores de acordo com a EN 60947-5-2

1	BN
2	WH
3	BU
4	BK

Data de publicação: 2024-05-28 Data de emissão: 2024-06-01 : 306534-0113_por.pdf