

Abmessungen

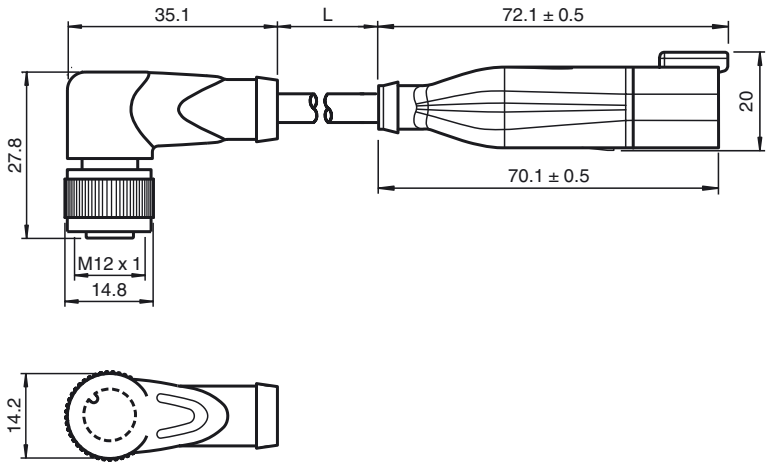

Technische Daten

Allgemeine Daten		
Polzahl		3
Anschluss 1		Buchse
Bauform 1		gewinkelt
Gewinde 1		M12
Anschluss 2		Stecker
Bauform 2		gerade
Gewinde 2		Deutsch-Steckverbinder
Elektrische Daten		
Betriebsspannung	U_B	max. 48 V AC / 60 V DC
Betriebsstrom	I_B	max. 4 A
Leitungswiderstand		max. 39 Ω/km
Umgebungsbedingungen		
Umgebungstemperatur		Griffkörper: -40 ... 105 °C (-40 ... 221 °F) Kabel, fest verlegt: -50 ... 105 °C (-58 ... 221 °F) Kabel, beweglich: -30 ... 105 °C (-22 ... 221 °F)
Verschmutzungsgrad		3
Mechanische Daten		
Kontaktelemente		gefederte Kontaktbuchsen
Schutzart		IP68
Kabelkurzzeichen		(4 Li9Y 0,50 mm²) 11Y
Material		
Kontakte		Cu-Legierung / Au
Kontaktoberfläche		Ni/Au
Griffkörper		PA, schwarz TPU, schwarz
Kabel		PUR
Überwurfmutter		Zink-Druckguss
Aderisolation		PP
Kabel		feinstdrähtig, flexibel
Manteldurchmesser		Ø 4,5 mm ± 0,15 mm
Biegeradius		> 10 x Leitungsdurchmesser, bewegt > 5 x Leitungsdurchmesser, fest verlegt
Farbe		schwarz (ähnlich RAL 7021)
Aderzahl		4
Aderquerschnitt		0,5 mm²
Leiteraufbau		28 x 0,15 mm Ø 1 x symmetrisch vertwistet
Länge	L	0,3 m
Schleppkettentauglichkeit		
Schleppkettenzyklen		≥ 2000000
Verfahrgeschwindigkeit		≤ 3 m/s
Verfahrweg		≤ 10 m
Beschleunigung		≤ 10 m/s²

Elektrischer Anschluss

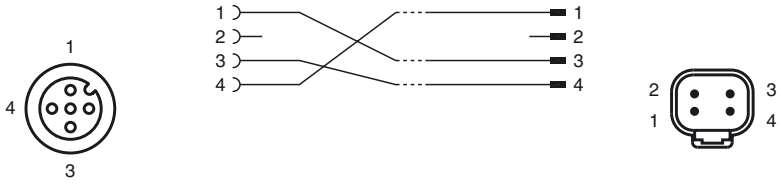

Bestellbezeichnung

V11-W-BK0,3M-PUR-O1-DT4P-G-Y31

Verbindungskabel, M12-Buchse auf Deutsch-Stecker, PUR-Kabel 3-polig, Outdoor

Merkmale

- Ölfeste, abriebfeste und schleppkettentaugliche PUR-Leitung
- Mikroben- und Hydrolysebeständig
- Seewasserbeständig
- Zur Verwendung im Freien geeignet (UV- und ozonbeständig)
- Halogenfrei

Veröffentlichungsdatum: 2018-02-19 13:19 Ausgabedatum: 2018-02-20 316347_ger.xml

Brennbarkeit	
Kontaktträger	V-2
Gehäuse	V-0
Kabel	cURus AWM 21924/11558 105°C 300V FT2
Normen- und Richtlinienkonformität	
Normenkonformität	
Schutzart	EN 60529:2000
Normen	IEC 61076-2-101:2008
Brennbarkeit	UL 1581; DIN EN 60332-2-2
Halogenfreiheit	DIN VDE 0472-815 DIN EN 50267-2-1
Chemische Beständigkeit	DIN EN 60811-2-1:2002 IRM 902
Zulassungen und Zertifikate	
UL-Zulassung	cURus AWM 21924/11558 105°C 300V FT2
Maximal zulässige Betriebsspannung	≤ 30 V
Maximal zulässige Umgebungstemperatur	≤ 80 °C (≤ 176 °F)

Veröffentlichungsdatum: 2018-02-19 13:19 Ausgabedatum: 2018-02-20 316347_ger.xml

Beachten Sie „Allgemeine Hinweise zu Pepperl+Fuchs-Produktinformationen“.
Pepperl+Fuchs-Gruppe www.pepperl-fuchs.com
USA: +1 330 486 0001 fa-info@us.pepperl-fuchs.com
Deutschland: +49 621 776 1111 fa-info@de.pepperl-fuchs.com
Singapur: +65 6779 9091 fa-info@sg.pepperl-fuchs.com
PEPPERL+FUCHS SENSING YOUR NEEDS