

Wetterschutzhaube
WSH-RD82

WITTSensoric

- Schutz vor Witterungseinflüssen z.B. Regen, Schnee etc.

Wetterschutzhaube für Serie Reflektor

CE

Abmessungen

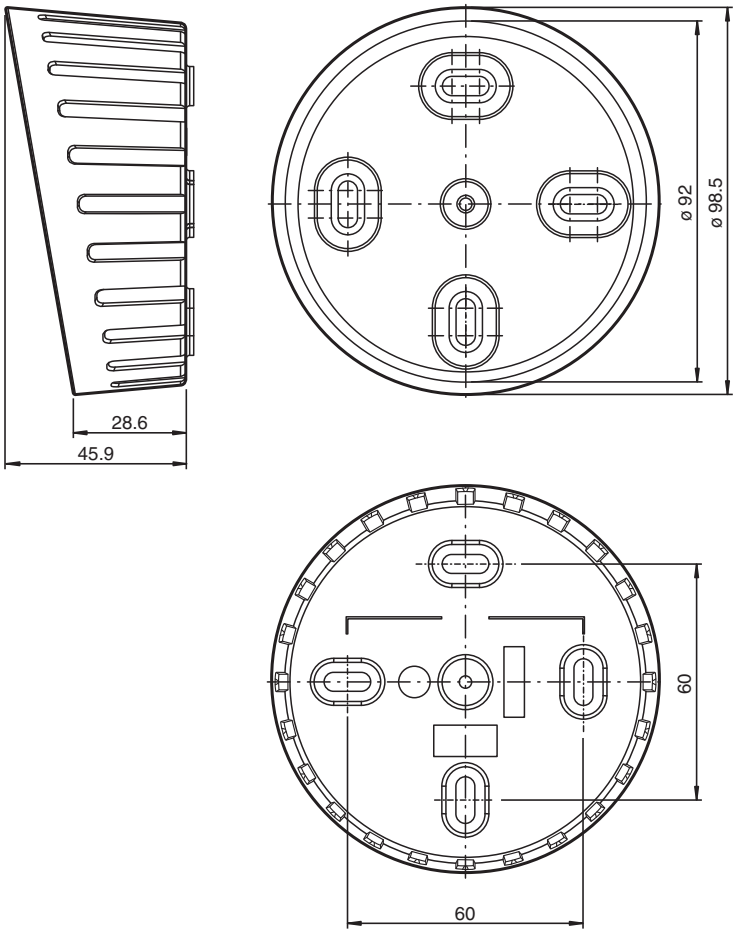

Technische Daten

Mechanische Daten		
Material		Kunststoff
Masse		ca. 80 g

Veröffentlichungsdatum: 2024-06-17 Ausgabedatum: 2024-06-17 Dateiname: 64315316_ger.pdf

Technische Daten

Abmessungen		
Tiefe		45,9 mm
Durchmesser		98,5 mm
Befestigung		Befestigungsmaterial inklusive

Veröffentlichungsdatum: 2024-06-17 Ausgabedatum: 2024-06-17 Dateiname: 64315316_ger.pdf