

Sicherheitslichtschranke
INNO-SAFE-10M-E3-V31

- Halbleiter-Ausgang
- Testeingang
- Anzeige-LED im Optikfenster
- hochwertiger Steckverbinder
- Hohe Schutzart IP67, voll vergossen
- Kleine Bauform

Sicherheitslichtschranke

Abmessungen

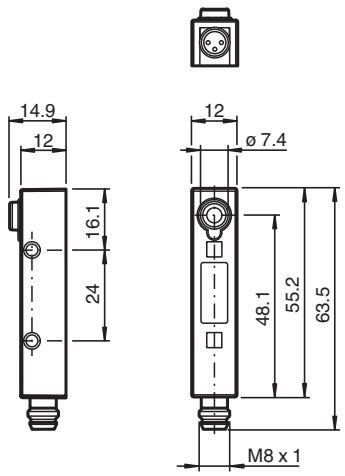

Technische Daten

Einzelkomponenten		
Sender		INNO-SAFE-T
Empfänger		INNO-SAFE-R
Allgemeine Daten		
Betriebsreichweite		1 ... 10 m
Grenzreichweite		14 m
Anzahl Schutzfeldstrahlen		1
Lichtsender		IRED
Lichtart		infrarot, Wechsellicht 850 nm
Sicherheitstyp nach IEC/EN 61496		4
Kennzeichnung		CE
Lichtfleckdurchmesser		ca. 1,4 m im Abstand von 10 m
Öffnungswinkel		± 4 °
Lichtaustritt		frontal
Fremdlichtgrenze		100000 Lux
Anzeigen/Bedienelemente		

Veröffentlichungsdatum: 2024-06-27 Ausgabedatum: 2024-06-27 Dateiname: 64316402_ger.pdf

Technische Daten

Betriebsanzeige		Sender: LED grün
Funktionsanzeige		Sender: LED grün (aus bei Testbetrieb) Empfänger: LED rot, leuchtet bei freiem Lichtstrahl
Elektrische Daten		
Betriebsspannung	U_B	10 ... 30 V DC
Betriebsstrom	I_B	Sender: 25 mA Empfänger: 20 mA
Leistungsaufnahme	P_0	
Ausgang		
Ausgangstyp		PNP
Schaltungsart		hellschaltend
Signalausgang		max. 30 ... 40 mA
Kurzschlussfestigkeit		ja
Anzugs-/Abfallverzögerung		typ. 100 ms
Ansprechzeit		≤ 2,2 ms
Konformität		
Funktionale Sicherheit		ISO 13849-1 , Cat. 2 PL d
Produktnorm		EN 61000-6-2, EN 61000-6-3 , EN 12978
Zulassungen und Zertifikate		
Zulassungen		TÜV NORD
Umgebungsbedingungen		
Umgebungstemperatur		-25 ... 55 °C (-13 ... 131 °F)
Lagertemperatur		-25 ... 75 °C (-13 ... 167 °F)
Relative Luftfeuchtigkeit		max. 95 %, nicht kondensierend
Mechanische Daten		
Schutzart		IP67 nach EN 60529
Anschluss		M8 Stecker
Material		
Gehäuse		ABS schlagfest , V0 nach UL94
Masse		je 12 g
Abmessungen		
Höhe		48 mm
Breite		12 mm
Tiefe		12 mm

Veröffentlichungsdatum: 2024-06-27 Ausgabedatum: 2024-06-27 Dateiname: 64316402_ger.pdf