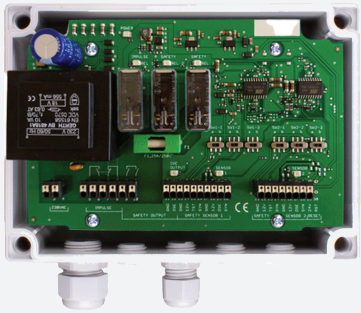

Sicherheitsschaltgerät

AOS 7024

- Sicherheitsschaltgerät
- 2-Kanal-Auswerter
- für 2 optische Schließkantensicherungen, 2 Einzugsicherungen "TWIN-PRO" oder 2 LIGIs mit OSE-Ausgängen
- zwei OSE-Eingänge oder 8k2-Eingänge
- ein Sicherheitskreis
- Power-/Funktionsanzeige-LEDs
- Betriebsspannung 24 V AC/DC

Sicherheitsschaltgerät

Abmessungen

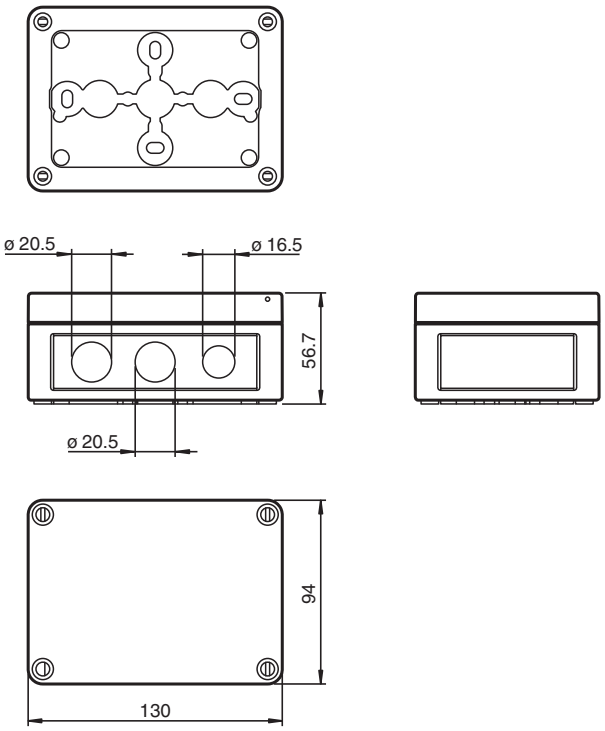

Technische Daten

Allgemeine Daten		
Kennzeichnung		CE
Anzeigen/Bedienelemente		
Betriebsanzeige		LED grün: Netz ein (Power on)
Funktionsanzeige		LED rot: leuchtet wenn Sensor ausgelöst hat LED grün: leuchtet, wenn Sicherheitsrelais angezogen LED gelb: Sicherheitsrelais wurde unterbrochen
Elektrische Daten		
Betriebsspannung	U_B	24 V AC/V DC ± 10 %
Leistungsaufnahme	P_0	max. 6 VA

Veröffentlichungsdatum: 2024-07-02 Ausgabedatum: 2024-07-02 Dateiname: 64319429_ger.pdf

Technische Daten

Ausgang		
Ausgangstyp		Relais, Schließer
Schaltspannung		250 V AC / 50 V DC
Schaltstrom		max. 1,25 mA
Anzugs-/Abfallverzögerung		typ. 500 ms
Ansprechzeit		≤ 20 ms
Konformität		
Funktionale Sicherheit		ISO 13849-1 , Cat. 3 PL d
Produktnorm		EN 61000-6-2, EN 61000-6-3
Umgebungsbedingungen		
Umgebungstemperatur		-25 ... 60 °C (-13 ... 140 °F)
Lagertemperatur		-25 ... 65 °C (-13 ... 149 °F)
Mechanische Daten		
Schutzart		IP66 nach EN 60529
Anschluss		Schraubklemmen , Leitungsquerschnitt 2 x 1 mm^2
Material		
Gehäuse		Polycarbonat
Masse		750 g
Abmessungen		
Höhe		113 mm
Breite		163 mm
Tiefe		62,5 mm

Veröffentlichungsdatum: 2024-07-02 Ausgabedatum: 2024-07-02 Dateiname: 64319429_ger.pdf