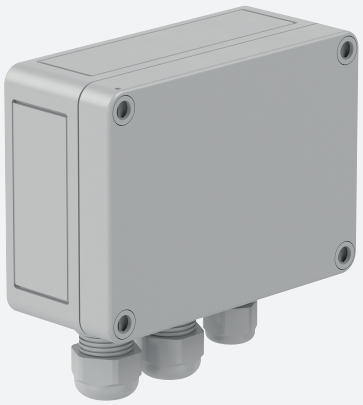

Sicherheitsschaltgerät

AOS 3024-W

- Sicherheitsschaltgerät
- Meldekontakte mit Wischerfunktion
- ein OSE-Eingang
- zwangsgeführte Sicherheitsrelais
- Power-/Funktionsanzeige-LEDs

Sicherheitsschaltgerät

Abmessungen

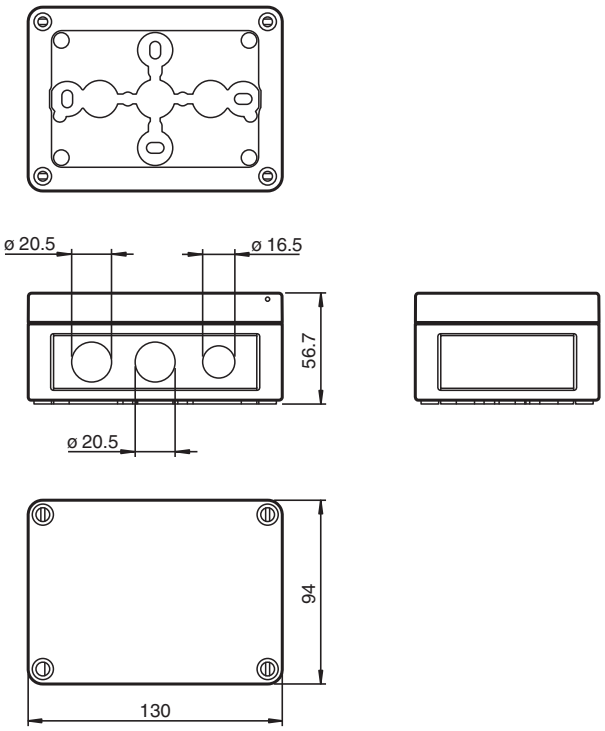

Technische Daten

Allgemeine Daten		
Kennzeichnung		CE
Anzeigen/Bedienelemente		
Betriebsanzeige		LED grün: Netz ein (Power on)
Funktionsanzeige		LED gelb: Sicherheitskreis wurde unterbrochen LED grün: Sicherheitskreis geschlossen
Elektrische Daten		
Betriebsspannung	U_B	24 V AC/DC ± 10 %
Leistungsaufnahme	P_0	max. 6 VA
Ausgang		

Veröffentlichungsdatum: 2024-07-01 Ausgabedatum: 2024-07-01 Dateiname: 64319579_ger.pdf

Technische Daten

Ausgangstyp	Relais, Schließer
Schaltspannung	250 V AC / 50 V DC
Schaltstrom	max. 1,25 A
Anzugs-/Abfallverzögerung	typ. 500 ms
Ansprechzeit	≤ 20 ms
Ausgang 1	
Ausgangstyp	Signalausgang Wechsler
Schaltspannung	250 V AC / 50 V DC
Schaltstrom	max. 1,25 A
Ansprechzeit	< 20 ms
Konformität	
Funktionale Sicherheit	ISO 13849-1 , Cat. 3 PL d
Produktnorm	EN 61000-6-2, EN 61000-6-3
Umgebungsbedingungen	
Umgebungstemperatur	-25 ... 60 °C (-13 ... 140 °F)
Lagertemperatur	-25 ... 65 °C (-13 ... 149 °F)
Mechanische Daten	
Schutzart	IP66 nach EN 60529
Anschluss	Schraubklemmen , Leitungsquerschnitt 2 x 1 mm^2
Material	
Gehäuse	Polycarbonat
Masse	400 g
Abmessungen	
Höhe	95 mm
Breite	130 mm
Tiefe	57 mm

Veröffentlichungsdatum: 2024-07-01 Ausgabedatum: 2024-07-01 Dateiname: 64319579_ger.pdf