Kabeldose, konfektionierbar

V31-WM-BK



- Schraubklemmenanschluss
- Metallverriegelung
- UL Recognized Component

Kabeldose M8 gewinkelt A-kodiert 4-polig, für Kabeldurchmesser 3,5 - 5 mm, konfektionierbar

Abmessungen

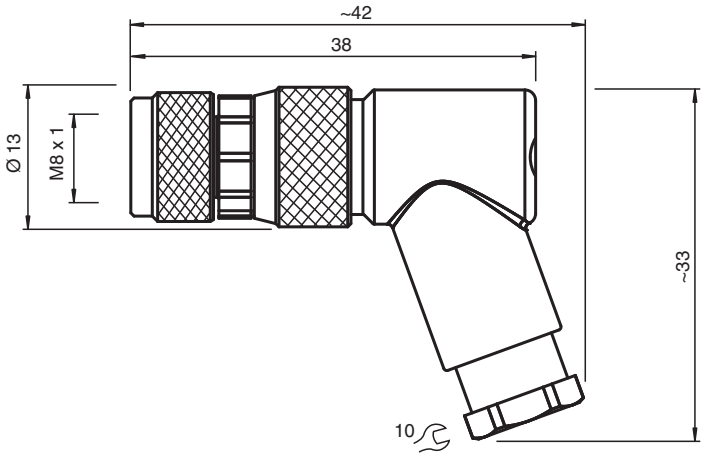

Technische Daten

Allgemeine Daten		
Steckverbinder 1		
Anschluss		Buchse
Bauform		M8
Ausführung		gewinkelt
Verriegelung		Schraubverbindung
Polzahl		4
Kodierung		A-kodiert
Individuelle Anpassung		Kodierung verdrehbar in 180°-Schritten
Elektrische Daten		
Betriebsspannung	U_B	max. 30 V AC/DC
Betriebsstrom	I_B	max. 4 A
Konformität		
Schutzart		EN 60529
Steckverbindung		Steckverbinder M8 x 1 : IEC 61076-2-104
Zulassungen und Zertifikate		
UL File Number		E363587
Umgebungsbedingungen		

Veröffentlichungsdatum: 2024-06-03 Ausgabedatum: 2024-06-08 Dateiname: 70116192_ger.pdf

Technische Daten

Umgebungstemperatur		-40 ... 85 °C (-40 ... 185 °F)
Verschmutzungsgrad		3
Mechanische Daten		
Steckverbinder		
Anzugsdrehmoment		0,5 Nm
Werkzeugmontage		Kreuzrändel
Steckzyklen		min. 100
Schutzart		IP67
Anschluss		Schraubklemmen für 0,14 ... 0,5 mm² / AWG 26 ... AWG 20
Kabel		
Manteldurchmesser		3,5 ... 5 mm
Aderquerschnitt		0,5 mm² / 20 AWG max.
Montage		Schraubklemmen 0,4 Nm Druckmutter 0,2 ... 0,3 Nm
Masse		11,95 g
Material		
Steckverbinder		
Schraubverbindung		CuZn, vernickelt
Griffkörper		PBT, schwarz
Kontaktoberfläche		vergoldet (Au)

Anschlussbelegung

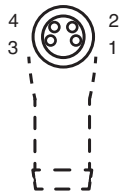

Anschluss

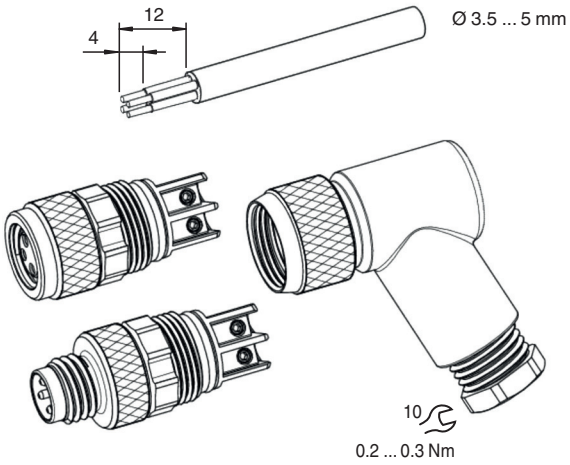

Veröffentlichungsdatum: 2024-06-03 Ausgabedatum: 2024-06-08 Dateiname: 70116192_ger.pdf