

Optischer Lesekopf

PGV100RS-F213-B12-0.7M-V1

- Mechanische Robustheit: kein Verschleiß, lange Lebensdauer, wartungsfrei
- TCP/IP-Protokoll über Ethernet
- Berührungslose Positionierung auf DataMatrix-Codeband
- Rotlicht
- Festkabel
- Zeitstempel der Bildaufnahme
- Synchronisationsmöglichkeit

Lesekopf für Auflicht-Positioniersystem

Abmessungen

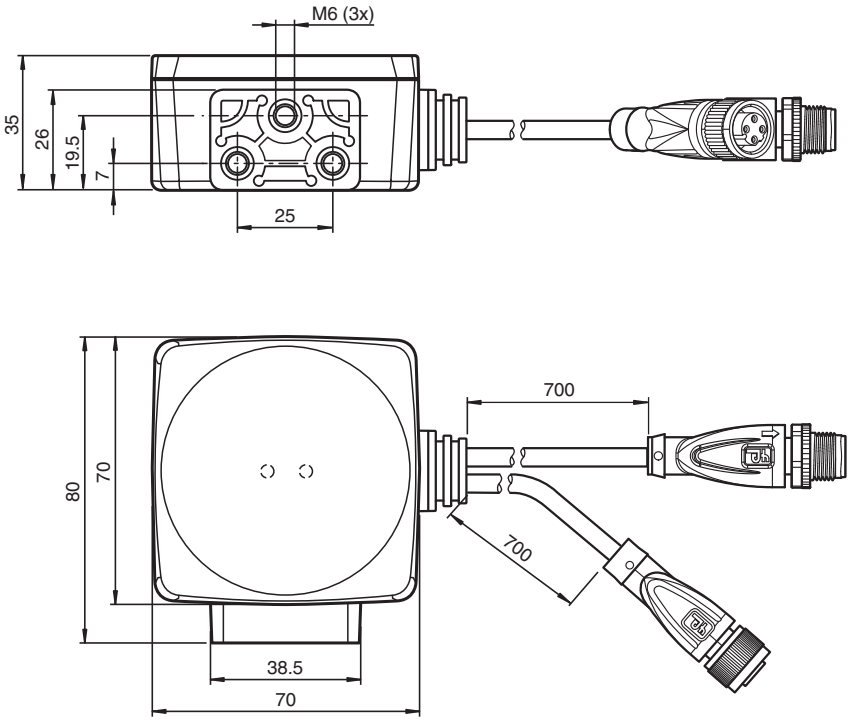

Technische Daten

Allgemeine Daten		
Überfahrgeschwindigkeit	v	≤ 8 m/s
Messlänge		max. 10000 m
Lichtart		Integrierter LED-Blitz (rot)
Scanrate		100 s^{-1}
Latenz		20 ms
Leseabstand		100 mm
Schärfentiefe		± 30 mm
Lesefeld		120 mm x 80 mm
Auflösung		0,2 mm

Veröffentlichungsdatum: 2026-07-21 Ausgabedatum: 2026-07-21 Dateiname: 70122726-100005_ger.pdf

Technische Daten

Fremdlichtgrenze		100000 Lux
Genauigkeit		± 0,4 mm
Kenndaten		
Bildaufnehmer		
Typ		CMOS , Global Shutter
Prozessor		
Taktfrequenz		600 MHz
Rechengeschwindigkeit		4800 MIPS
Digitale Auflösung		32 Bit
Kenndaten funktionale Sicherheit		
$MTTF_d$		144 a
MTBF		72 a
Gebrauchsdauer (T_M)		20 a
Diagnosedeckungsgrad (DC)		0 %
Anzeigen/Bedienelemente		
LED-Anzeige		2 LEDs
Elektrische Daten		
Betriebsspannung	U_B	15 ... 30 V DC , PELV
Leerlaufstrom	I_0	max. 200 mA
Leistungsaufnahme	P_0	max. 4,8 W
Schnittstelle		
Schnittstellentyp		Ethernet
Protokoll		TCP/IP
Übertragungsrate		max. 100 MBit/s
Spannungsfestigkeit		± 16 V
Ausgang		
Ausgangstyp		2 Schaltausgänge, PNP
Schaltspannung		Betriebsspannung
Schaltstrom		max. 100 mA
Ausgangswiderstand		30 kΩ
Konformität		
Schockfestigkeit		EN 60068-2-27:2009
Schwingungsfestigkeit		EN 60068-2-6:2008
Störaussendung		EN 61000-6-4:2007+A1:2011
Störfestigkeit		EN 61000-6-2:2005
Photobiologische Sicherheit		freie Gruppe nach EN 62471:2008
Normenkonformität		
Störaussendung		EN 61000-6-4:2007+A1:2011
Störfestigkeit		EN 61000-6-2:2005+AC:2005
Schockfestigkeit		EN 60068-2-27:2009
Schwingungsfestigkeit		EN 60068-2-6:2008
Zulassungen und Zertifikate		
CE-Konformität		CE
UKCA-Konformität		UKCA
UL-Zulassung		cULus Listed, Class 2 Power Source, Type 1 enclosure
CCC-Zulassung		Produkte, deren max. Betriebsspannung ≤36 V ist, sind nicht zulassungspflichtig und daher nicht mit einer CCC-Kennzeichnung versehen.
Umgebungsbedingungen		
Betriebstemperatur		0 ... 60 °C (32 ... 140 °F) , -20 ... 60 °C (-4 ... 140 °F) (nicht kondensierend; Eisbildung an der Frontscheibe vermeiden!)
Lagertemperatur		-40 ... 85 °C (-40 ... 185 °F)
Relative Luftfeuchtigkeit		90 % , nicht kondensierend
Mechanische Daten		

Veröffentlichungsdatum: 2026-07-21 Ausgabedatum: 2026-07-21 Dateiname: 70122726-100005_ger.pdf

Technische Daten

Anschlussart		1 x Festkabel für Versorgungsspannung, M12 x 1, 4-polig 1 x Festkabel mit Ethernetbuchse, M12 x 1, 4-polig, D-kodiert
Schutzart		IP54
Material		
Gehäuse		PC/ABS
Kabel		PUR
Kabel		
Manteldurchmesser		4,8 mm
Zugentlastung		60 N
Länge	L	0,7 m
Masse		ca. 200 g
Abmessungen		
Höhe		70 mm
Breite		70 mm
Tiefe		35 mm
Werkseinstellungen		
X-Auflösung (Protokoll)		0,1 mm
Y-Auflösung (Protokoll)		0,1 mm
Winkelauflösung		0,1 °
Funktion Eingang/Ausgang 2		Illumination Controll
Funktion Eingang/Ausgang 3		Sync Out

Anschlussbelegung

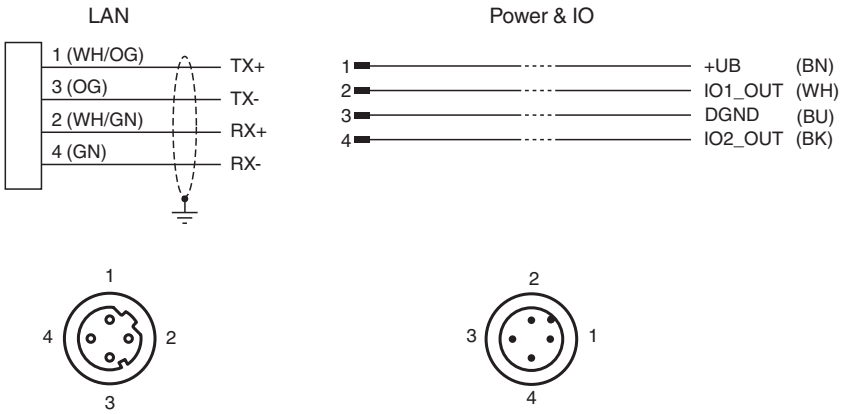

Funktionsprinzip

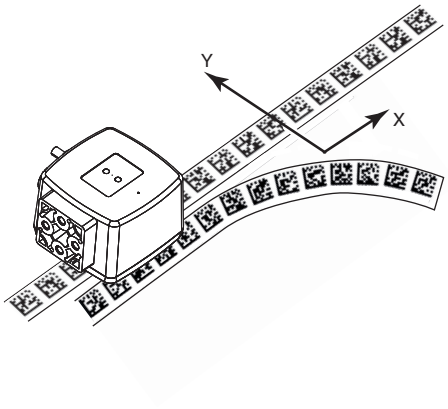

Veröffentlichungsdatum: 2026-07-21 Ausgabedatum: 2026-07-21 Dateiname: 70122726-100005_ger.pdf

Funktionsprinzip

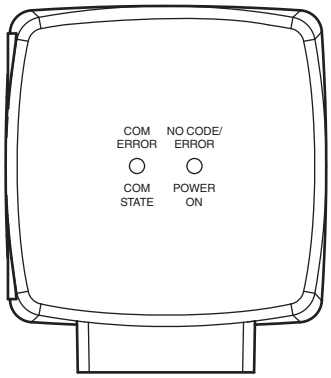

Veröffentlichungsdatum: 2026-07-21 Ausgabedatum: 2026-07-21 Dateiname: 70122726-100005_ger.pdf