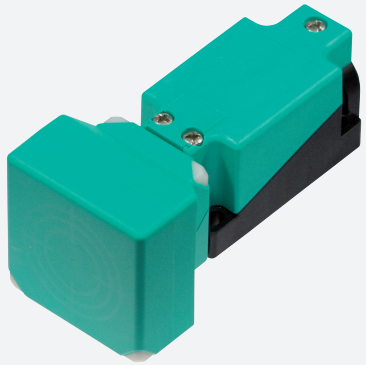

Sensor inductivo

NBN40-U1LK-N0-V1

- Cabeza del sensor, convertible y orientable
- 40 mm no enrasado

Dimensiones

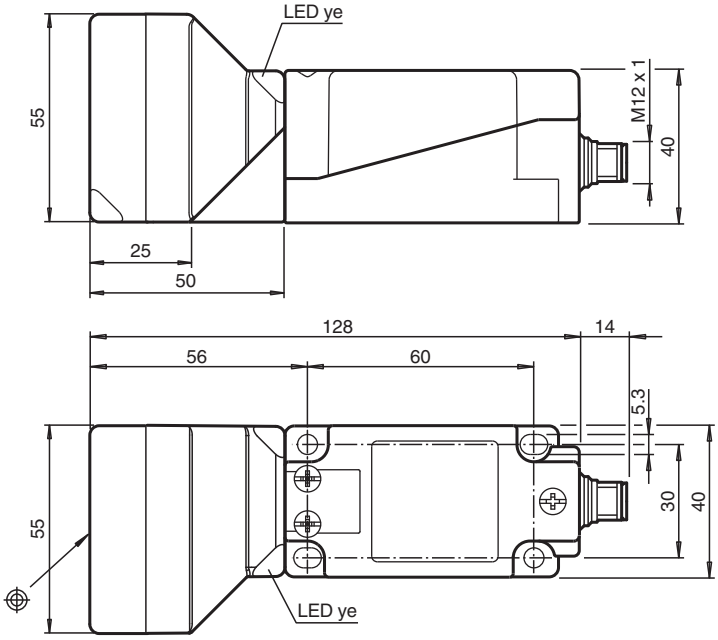

Datos técnicos

Datos generales		
Función de conmutación		Normalmente cerrado (NC)
Tipo de salida		NAMUR
Distancia de conmutación de medición	s_n	40 mm
Instalación		no enrasado
Distancia de conmutación asegurada	s_a	0 ... 32,4 mm
Factor de reducción r_{Al}		0,41
Factor de reducción r_{Cu}		0,38
Factor de reducción $r_{1.4301}$		0,75
Factor de reducción r_{Ms}		0,46
Tipo de salida		2-hilos
Datos característicos		

Fecha de publicación: 2024-05-27 Fecha de edición: 2024-05-29 : 70133141_spa.pdf

Datos técnicos

Condiciones de montaje		
A		25 mm
Tensión nominal	U_o	8,2 V (R_i aprox. 1 kΩ)
Frecuencia de conmutación	f	0 ... 100 Hz
Histéresis	H	2 ... 20 tip. 10 %
Protección contra la inversión de polaridad		protegido
Protección contra cortocircuito		si
Consumo de corriente		
Placa de medición no detectada		min. 2,5 mA
Placa de medición detectada		≤ 1 mA
Indicación del estado de conmutación		LED, amarillo
Conformidad con Normas y Directivas		
Conformidad con la normativa		
NAMUR		EN 60947-5-6:2000 IEC 60947-5-6:1999
Compatibilidad electromagnética		NE 21:2012
Estándares		EN IEC 60947-5-2
Autorizaciones y Certificados		
Autorización IECEx		
Nivel de protección del equipo Ga		IECEx PTB 11.0021X
Nivel de protección del equipo Gb		IECEx PTB 11.0021X
Nivel de protección del equipo Da		IECEx PTB 11.0021X
Nivel de protección del equipo Mb		IECEx PTB 11.0021X
Homologación ATEX		
Nivel de protección del equipo Ga		PTB 00 ATEX 2032 X
Nivel de protección del equipo Gb		PTB 00 ATEX 2032 X
Nivel de protección del equipo Da		PTB 00 ATEX 2032 X
Autorización UL		cULus Listed, General Purpose
Ordinary Location		E87056
Ubicación peligrosa		E501628
Control Diseño		116-0451
Autorización CCC		
Ubicación peligrosa		2020322315002302
Homologación NEPSI		
Certificado NEPSI		GYJ16.1394X
Homologación CML		bajo pedido
ANZEx		19.3001X
Condiciones ambientales		
Temperatura ambiente		-25 ... 100 °C (-13 ... 212 °F)
Temperatura de almacenaje		-40 ... 100 °C (-40 ... 212 °F)
Datos mecánicos		
Tipo de conexión		Conector macho
Material de la carcasa		PA
Superficie frontal		PA
Base de la carcasa		Plástico
Grado de protección		IP67 / IP69K
Conectores		
Rosca		M12 x 1
Nº de polos		4
Dimensiones		
Altura		55 mm
Anchura		55 mm
Longitud		128 mm

Fecha de publicación: 2024-05-27 Fecha de edición: 2024-05-29 : 70133141_spa.pdf

Datos técnicos

Información general	
Aplicación en campo con peligro de explosión	ver Instrucciones de uso

Conexión

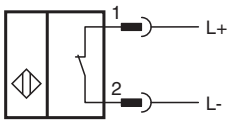

Asignación de conexión

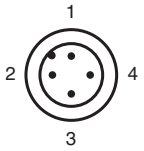

Color del conductor según EN 60947-5-6

1	BN
2	BU

Fecha de publicación: 2024-05-27 Fecha de edición: 2024-05-29 : 70133141_spa.pdf