Zubehör Kameraobjektiv
VOS-LE-C-8MM-JC

- Auswechselbares Objektiv (C-Mount)
- Brennweite 8 mm
- F 1,4-16
- Format 2/3"
- MOD 0,1 m
- C-Mount

Manuell geregeltes Objektiv mit Fixierschrauben für C-Mount Kameras

Abmessungen

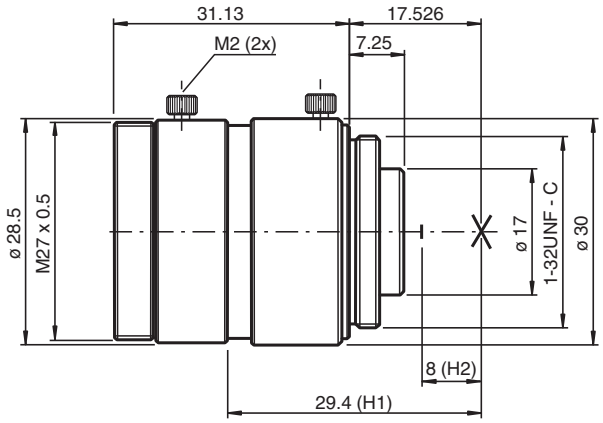

Technische Daten

Allgemeine Daten	
Brennweite	8 mm
Format	2/3"
Blende	F1,4-16
Blendensteuerung	manuell
Horizontaler Bildwinkel	64,2 °
Vertikaler Bildwinkel	47,7 °
Diagonaler Bildwinkel	81,3 °
bei Bildformat	6,6 x 8,8 mm
MOD (Minimale Objekt Distanz)	100 mm
Umgebungsbedingungen	
Betriebstemperatur	-10 ... 50 °C (14 ... 122 °F)
Lagertemperatur	-20 ... 60 °C (-4 ... 140 °F)
Mechanische Daten	
Gehäuselänge	30 mm
Gehäusedurchmesser	Ø 30 mm
Masse	60 g

Veröffentlichungsdatum: 2021-08-30 Ausgabedatum: 2021-08-30 Dateiname: 70142259_ger.pdf

Technische Daten

Objektivanschluss	C-Mount
Filtergewinde	M 27 × 0,5

Veröffentlichungsdatum: 2021-08-30 Ausgabedatum: 2021-08-30 Dateiname: 70142259_ger.pdf