Conduit en métal flexible

MEC-VIM6-V4A-1.5

- Protection contre les salissures et les endommagements
- Série en acier inox

Conduit en métal flexible de 1,5 m pour détecteurs de vibrations VIM6

Dimensions

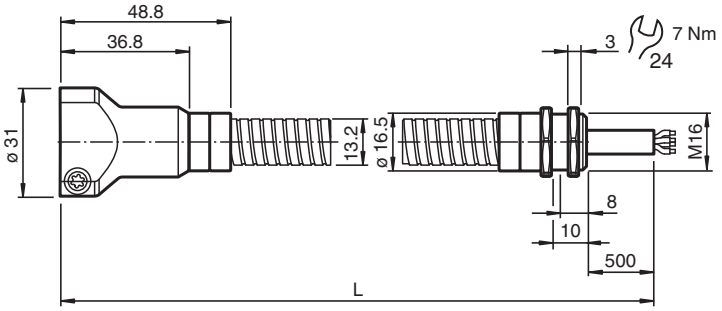

Données techniques

Caractéristiques générales		
Eléments adaptés		Détecteurs de vibrations VIM6*
Conditions environnantes		
Température ambiante		-40 ... 125 °C (-40 ... 257 °F)
Caractéristiques mécaniques		
Presse-étoupe		
Type de filetage		métrique
Taille du filetage		M16 x 1,5
Hauteur		31 mm
Largeur		31 mm
Longueur	L	1,5 m
Matérial		
Presse-étoupe		Acier inox 1.4404 / AISI 316L
Conduit en métal flexible		Acier inox 1.4404 / AISI 316L
Fixation		Acier inox 1.4401 / AISI 316
Masse		400 g

Date de publication: 2022-11-21 Date d'édition: 2022-11-23 : 70146281_fra.pdf