

Kabelstecker, konfektionierbar

V15S-G-Q3

- Schneidklemmverbindung
- Metallverriegelung
- Rändelmutter geeignet für Werkzeugmontage

Kabelstecker M12 gerade A-kodiert 5-polig, für Kabeldurchmesser 4 - 7 mm, konfektionierbar, Schneidklemmverbindung

CE

Abmessungen

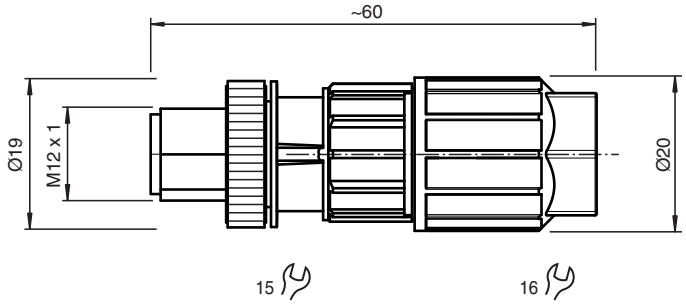

Technische Daten

Allgemeine Daten		
Steckverbinder 1		
Anschluss		Stecker
Bauform		M12
Ausführung		gerade
Verriegelung		Schraubverbindung
Polzahl		5
Kodierung		A-kodiert
Elektrische Daten		
Betriebsspannung	U_B	max. 48 V AC / 60 V DC
Betriebsstrom	I_B	max. 4 A
Isolationswiderstand		min. 100 MΩ
Konformität		
Schutzart		EN 60529
Steckverbindung		Steckverbinder M12 x 1 : IEC 61076-2-101
Umgebungsbedingungen		

Veröffentlichungsdatum: 2025-01-30 Ausgabedatum: 2025-01-30 Dateiname: 70152942_ger.pdf

Technische Daten

Umgebungstemperatur		-40 ... 85 °C (-40 ... 185 °F)
Verschmutzungsgrad		3
Mechanische Daten		
Steckverbinder		
Anzugsdrehmoment		0,4 Nm
Werkzeugmontage		Längsrändel
Steckzyklen		min. 100
Schutzart		IP65
Anschluss		Schneidklemmanschluss für 0,14 ... 0,5 mm² / AWG 26 ... AWG 20
Kabel		
Manteldurchmesser		4 ... 7 mm
Aderquerschnitt		0,5 mm² / 20 AWG max.
Masse		20,5 g
Material		
Steckverbinder		
Schraubverbindung		Zink-Druckguss, vernickelt
Griffkörper		PA, schwarz
Dichtung		FKM
Kontaktoberfläche		Ni/Au
Entflammbarkeit		V-0

Anschlussbelegung

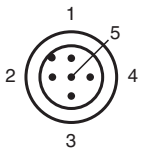

Anschluss

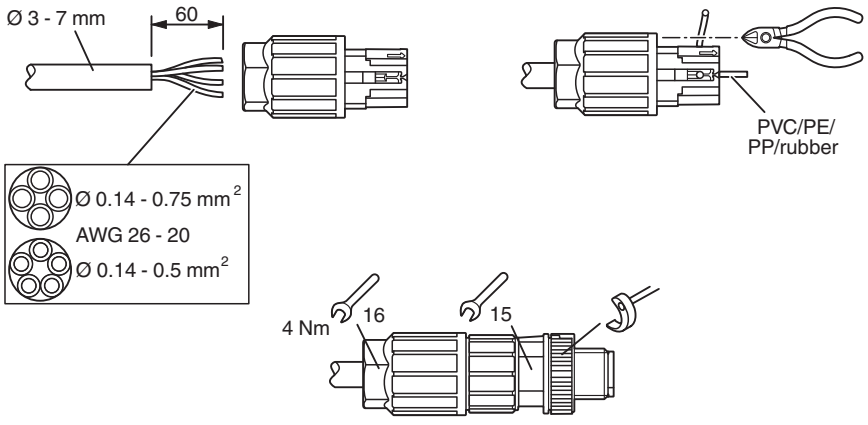

Veröffentlichungsdatum: 2025-01-30 Ausgabedatum: 2025-01-30 Dateiname: 70152942_ger.pdf