

Montagehilfe

IUZ-MH100

- Mehrteiliges Montageset
- Wand- und Rohrmontage

Montagehalterung VESA 100

Abmessungen

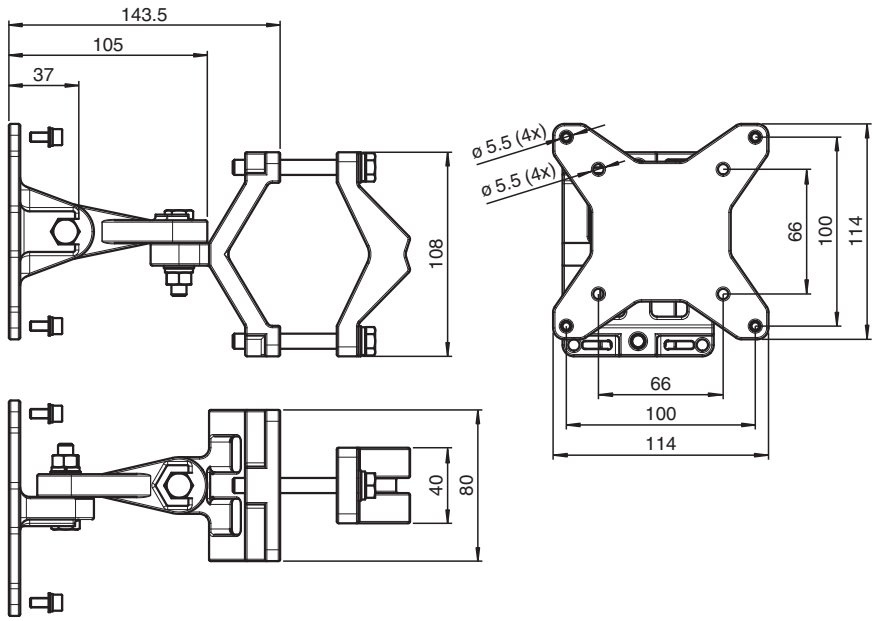

Technische Daten

Mechanische Daten		
Mech. Belastbarkeit		Max. Traglast: 20 kg Windlast frontal: 47 kg Windlast seitlich: 6 kg
Material		rostfreier Stahl Aluminium, beschichtet
Montage		Rohrmontagesatz für Rohre Ø 10 ... 76 mm
Masse		860 g

Veröffentlichungsdatum: 2026-04-15 Ausgabedatum: 2026-04-15 Dateiname: 70161903_ger.pdf