

# Verbindungskabel

## V3-WM-E2-BK1M-PUR-U-V11-G

- Eingebaute LED als Betriebs- und Funktionsanzeige
- Schleppkettentauglich und abriebfest
- Robotertauglich / Torsionsgeeignet
- Schutzart IP66 / IP68
- Frei von lackbenetzungsstörenden Substanzen
- Mikroben- und Hydrolysebeständig
- UV-beständig
- UL-gelistet für die USA und Kanada
- Halogenfrei
- Spezielles Design schützt vor Losrütteln und Falschmontage

Verbindungskabel M8-Buchse gewinkelt A-kodiert LED 3-polig auf M12-Stecker gerade A-kodiert 3-polig, PUR-Kabel schwarz, UL-zugelassen, schleppkettentauglich, torsionsgeeignet

## Abmessungen

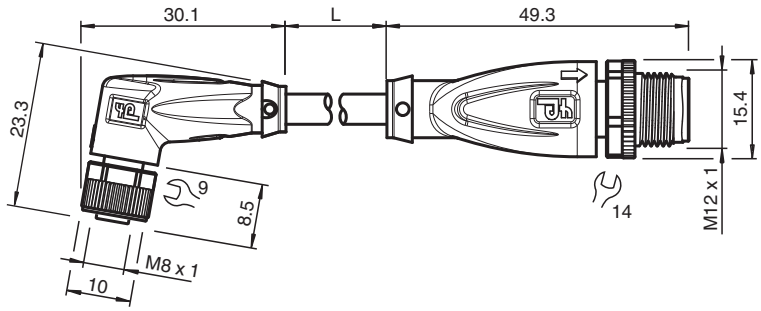


## Technische Daten

| | | |
|---|---|---|
| **Allgemeine Daten** | | |
| Steckverbinder 1 | | |
| Anschluss | | Buchse |
| Bauform | | M8 |
| Ausführung | | gewinkelt |
| Verriegelung | | Schraubverbindung |
| Polzahl | | 3 |
| Kodierung | | A-kodiert |
| Steckverbinder 2 | | |
| Anschluss | | Stecker |
| Bauform | | M12 |
| Ausführung | | gerade |
| Verriegelung | | Schraubverbindung |
| Polzahl | | 3 |
| Kodierung | | A-kodiert |
| **Anzeigen/Bedienelemente** | | |
| LED grün | | Betriebsanzeige |
| LED gelb | | Funktionsanzeige Pin 4 |
| **Elektrische Daten** | | |
| Betriebsspannung | $U_B$ | max. 24 V DC -20 % / +25 % |
| Betriebsstrom | $I_B$ | max. 4 A |

Veröffentlichungsdatum: 2026-01-26 Ausgabedatum: 2026-01-26 Dateiname: 70172733_ger.pdf

## Technische Daten

| | | |
|---|---|---|
| **Konformität** | | |
| Schutzart | | EN 60529 |
| Steckverbindung | | Steckverbinder M8 x 1 : IEC 61076-2-104<br>Steckverbinder M12 x 1 : IEC 61076-2-101 |
| Entflammbarkeit | | UL 1581; DIN EN 60332-2-2 |
| Halogenfreiheit | | IEC 60754-1 |
| Bleifreiheit | | RoHS-Richtlinie 2011/65/EU |
| **Zulassungen und Zertifikate** | | |
| UL-Zulassung | | AWM STYLE 20549 AWM I/II A/B 80°C 300V FT2 (Kabel) |
| Maximal zulässiger Betriebsstrom | | max. 3 A |
| UL File Number | | E231213 |
| **Umgebungsbedingungen** | | |
| Umgebungstemperatur | | |
| Steckverbinder | | -40 ... 90 °C (-40 ... 194 °F) |
| Kabel, fest verlegt | | -40 ... 80 °C (-40 ... 176 °F) |
| Kabel, beweglich | | -20 ... 80 °C (-4 ... 176 °F) |
| Verschmutzungsgrad | | 3 |
| **Mechanische Daten** | | |
| Steckverbinder 1 | | |
| Anzugsdrehmoment | | 0,4 Nm |
| Losrüttelsicherung | | integriert |
| Werkzeugmontage | | Längsrändel und Sechskantmutter SW = 9 mm |
| Steckzyklen | | min. 100 |
| Schutzart | | IP66 / IP68 |
| Steckverbinder 2 | | |
| Anzugsdrehmoment | | 0,6 Nm |
| Losrüttelsicherung | | integriert |
| Werkzeugmontage | | Längsrändel und Sechskantmutter SW = 14 mm |
| Steckzyklen | | min. 100 |
| Schutzart | | IP66 / IP68 / IP69 |
| Kabel | | gemäß IEC/EN 60228 (DIN VDE 0295) Klasse 6 |
| Manteldurchmesser | | 4,3 mm |
| Biegeradius | | > 10 x Leitungsdurchmesser, beweglich verlegt<br>> 5 x Leitungsdurchmesser, fest verlegt |
| Mantelhaftsitz | | max. 80 N / 300 mm |
| Mantelfarbe | | schwarz (ähnlich RAL 9005) |
| Aderzahl | | 3 |
| Aderquerschnitt | | 0,34 mm² |
| Adernfarbe | | Ader 1: braun<br>Ader 3: blau<br>Ader 4: schwarz |
| Aderaufbau | | 42 x 0,1 mm Ø |
| Länge | L | 1 m |
| Kabelkurzzeichen | | Li F 9Y 11Y 3 x 0,34 |
| Schleppkettentauglichkeit | | |
| Prüftemperatur | | 25 °C (77 °F) |
| Schleppkettenzyklen | | min. 10000000 |
| Verfahrgeschwindigkeit | | max. 3 m/s |
| Verfahrweg | | max. 5 m |
| Beschleunigung | | max. 5 m/s² |
| Torsionszyklen | | min. 1000000 |
| Torsionsbeanspruchung | | ± 180 °/m |
| Masse | | 87,73 g |
| **Material** | | |

Veröffentlichungsdatum: 2026-01-26 Ausgabedatum: 2026-01-26 Dateiname: 70172733_ger.pdf

## Technische Daten

| | | |
|---|---|---|
| LABS-Freiheit | | ja |
| Halogenfreiheit | | ja |
| Bleifreiheit | | ja |
| Steckverbinder | | |
| Schraubverbindung | | Zink-Druckguss, vernickelt |
| Griffkörper | | TPU, transparent/schwarz |
| Dichtung | | FKM |
| Kontaktoberfläche | | vergoldet (Au) |
| Entflammbarkeit | | V-2 |
| Kabel | | |
| Mantel | | PUR auf Polyetherbasis |
| Adern | | Kupfer blank (Cu) |
| Aderisolation | | PP |
| UV-Beständigkeit | | ja |
| Chemische Beständigkeit | | gut |
| Ölbeständigkeit | | ja |
| Kühlschmierstoff-Beständigkeit | | ja |
| Mikrobenbeständigkeit | | ja |
| Hydrolysebeständigkeit | | ja |
| Entflammbarkeit | | FT2 |
| **Allgemeine Informationen** | | |
| Kabelbeschriftungstülle | | 2x PUR transparent , am Kabel montiert |

## Anschlussbelegung

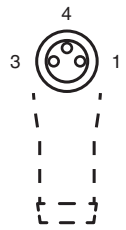


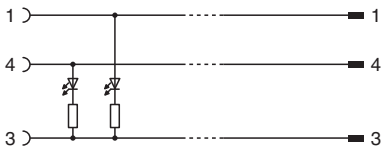


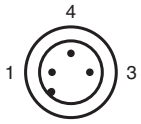


Veröffentlichungsdatum: 2026-01-26 Ausgabedatum: 2026-01-26 Dateiname: 70172733_ger.pdf